guzzini

Sous Chef

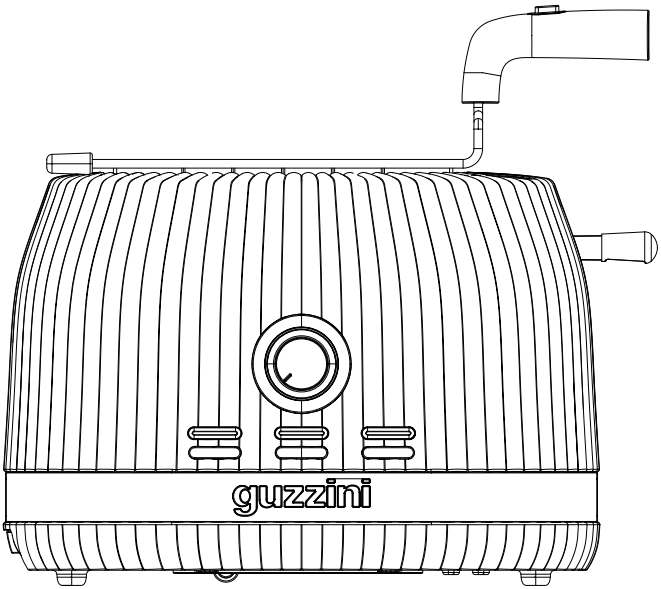

TOSTAPANE
TOASTER
GRILLE-PAIN
TOASTER
TOSTADORA
BROODROOSTER
LEIVÄNPAAHDIN
TOSTER
BRØDRISTER
BRÖDROST
TORRADEIRA
烤面包机

IT - EN - FR - DE - ES - NL - FI - PL - DK - SE - PT - CN

IT - EN - FR - DE - ES - NL - FI - PL - DK - SE - PT - CN

INTRODUZIONE AL PRODOTTO PER IL PRIMO UTILIZZO
PRODUCT INTRODUCTION FOR FIRST-TIME USE
PRÉSENTATION DU PRODUIT – PREMIÈRE UTILISATION
PRODUKTEINFÜHRUNG FÜR DIE ERSTE INBETRIEBNAHME
INTRODUCCIÓN DEL PRODUCTO PARA EL PRIMER USO
PRODUCTINTRODUCTIE VOOR EERSTE GEBRUIK
TUOTTEEN ESITTELY ENSIMMÄISTÄ KÄYTTÖÄ VARTEN
INFORMACJA O PRODUKCIE PRZY PIERWSZYM UŻYCIU
PRODUKTINTRODUKTION TIL FØRSTE GANGSBRUG
PRODUKTINTRODUKTION FÖR FÖRSTA GÅNGSEN
INTRODUÇÃO DO PRODUTO PARA A PRIMEIRA UTILIZAÇÃO
首次使用产品介绍

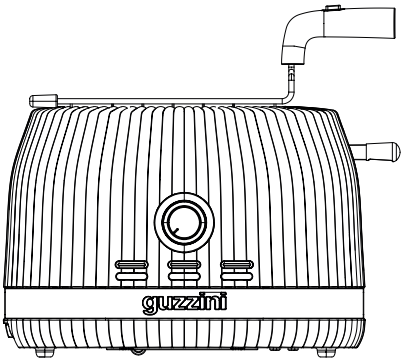

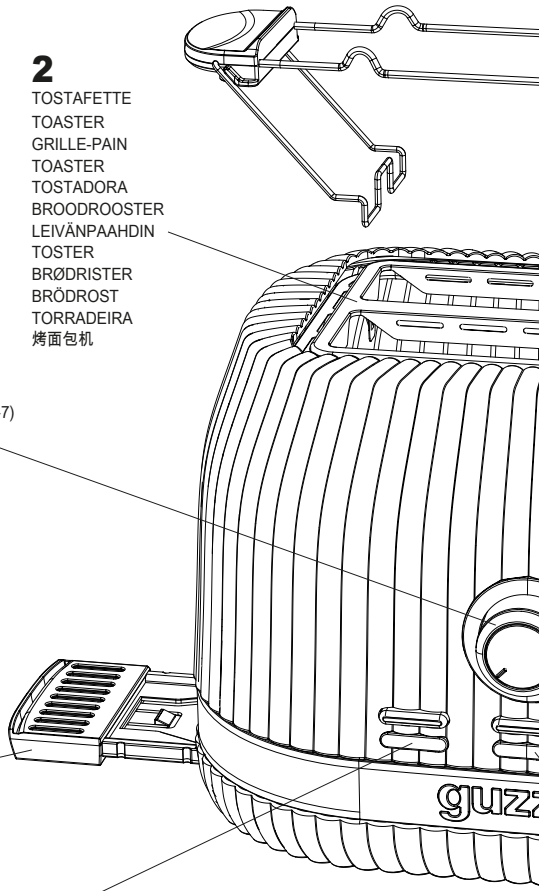

2
TOSTAFETTE
TOASTER
GRILLE-PAIN
TOASTER
TOSTADORA
BROODROOSTER
LEIVÄNPAAHDIN
TOSTER
BRØDRISTER
BRÖDROST
TORRADEIRA
烤面包机

3
MANOPOLA DI CONTROLLO DEL LIVELLO DI TOSTATURA (1-7)
3 TOASTING LEVEL CONTROL KNOB (1-7)
SÉLECTION DU NIVEAU DE GRIL (1-7)
STARRSTUFEN-REGELKNOPF (1–7)
PERILLA DE CONTROL DEL NIVEL DE TOSTADO (1-7)
KNOP VOOR DE ROOSTERSTAND (1-7)
PAAHTOTEHON SÄÄTÖNUPPI (1-7)
POKRĘTŁO REGULACJI POZIOMU OPIECZENIA (1-7)
KNAP TIL RISTNINGSNIVEAU (1-7)
KONTROLLVRED FÖR ROSTNINGSNIVÅ (1-7)
BOTÃO DE CONTROLO DO NÍVEL DE TORRADA (1-7)
烘烤程度控制旋钮 (1-7)

4
VASSOIO RACCOGLIBRICIOLE
CRUMB TRAY
TIREAU RAMASSE-MIETTES
KRÜMELSCHALE
BANDEJA RECOGEDORA
KRUIMELLADE
MURUSALUSTA
TACKA NA OKRUCHY
KRUMBAKKE
SMULBRICKA
BANDEJA DE MIGALHAS
碎屑盘

5
CANCELLA
CANCEL
ANNULER
ABBRECHEN
CANCELAR
ANNULEREN
PERUUTA
ANULOWANIE
ANNULLER
AVBRYT
CANCELAR
取消

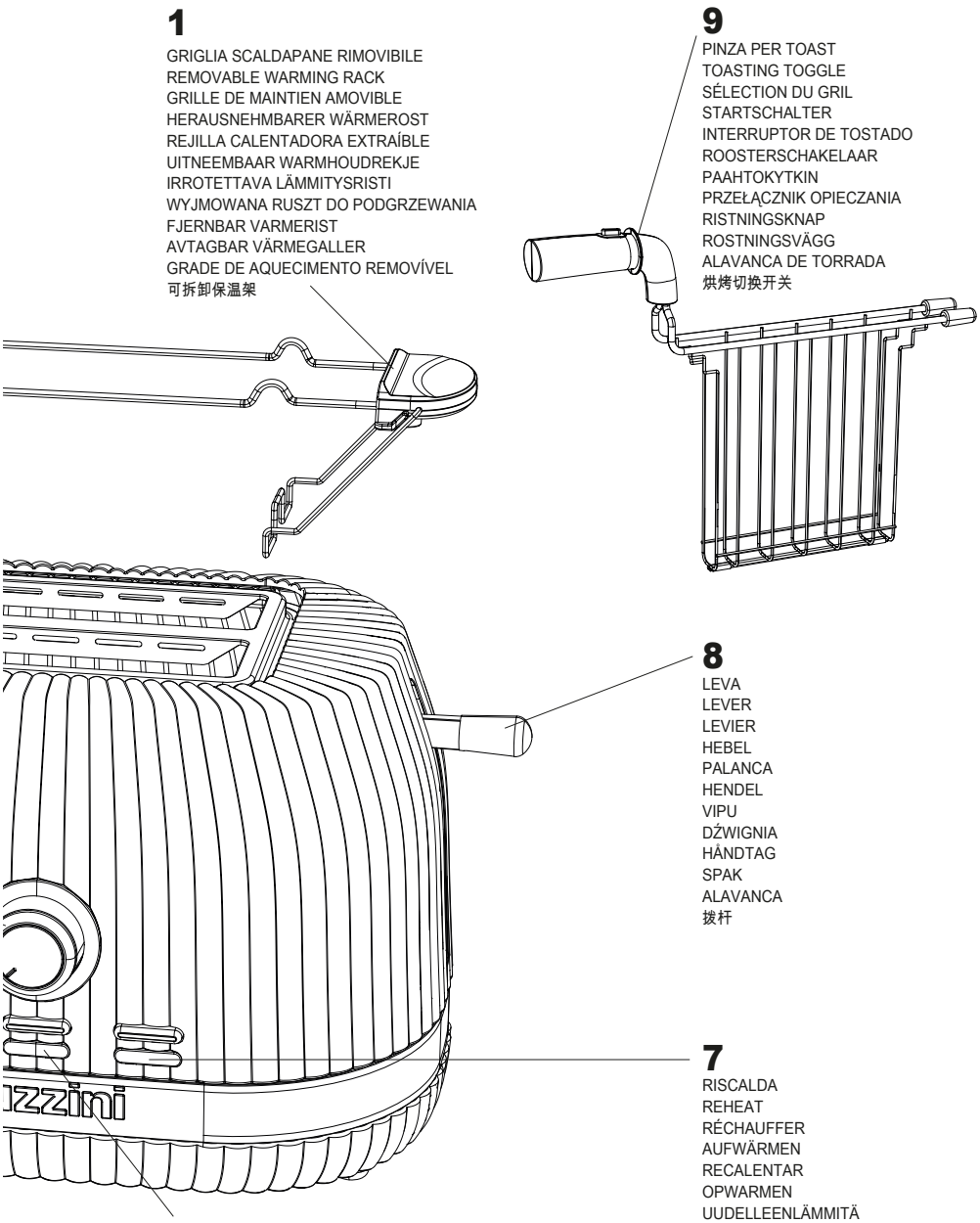
1
GRIGLIA SCALDAPANE RIMOVIBILE
REMOVABLE WARMING RACK
GRILLE DE MAINTIEN AMOVIBLE
HERAUSNEHMBARER WÄRMEROST
REJILLA CALENTADORA EXTRAÍBLE
UITNEEMBAAR WARMHOUDREKJE
IRROTETTAVA LÄMMITYSRISTI
WYJMOWANA RUSZT DO PODGRZEWANIA
FJERNBAR VARMERIST
AVTAGBAR VÄRMEGALLER
GRADE DE AQUECIMENTO REMOVÍVEL
可拆卸保温架
9
PINZA PER TOAST
TOASTING TOGGLE
SÉLECTION DU GRIL
STARTSCHALTER
INTERRUPTOR DE TOSTADO
ROOSTERSCHAKELAAR
PAAHTOKYTKIN
PRZEŁĄCZNIK OPIECZANIA
RISTNINGSKNAP
ROSTNINGSVÄGG
ALAVANCA DE TORRADA
烘烤切换开关
8
LEVA
LEVER
LEVIER
HEBEL
PALANCA
HENDEL
VIPU
DŹWIGNIA
HÅNDTAG
SPAK
ALAVANCA
拔杆
7
RISCALDA
REHEAT
RÉCHAUFFER
AUFWÄRMEN
RECALENTAR
OPWARMEN
UUDELLEENLÄMMITÄ
PODGRZEWANIE
GENOPVARMNING
VÄRM UPP
REAQUECER
再加热
6
SCONGELA
DEFROST
DÉCONGÉLATION
AUFTAUEN
DESCONGELAR
ONTDOOIEN
SULATUS
ROZMRAŻANIE
OPTØNING
TINING
DESCONGELAR
解冻

IT

TOSTAPANE

I Piccoli Elettrodomestici Guzzini sono conformi alle norme vigenti e alle disposizioni di legge per la sicurezza degli apparecchi.

NOTE AL MOMENTO DELL'ACQUISTO

Al momento dell'acquisto il prodotto è imballato nell'apposita scatola personalizzata.

L'imballo contiene:
1 tostapane, 1 libretto di istruzioni per l'uso.

Controllare che non manchi nulla, che non vi siano danni all'imballo e al prodotto. In caso di pezzi mancanti o danneggiati rivolgersi subito al rivenditore, prima di effettuare qualsiasi operazione di installazione.
Leggere con attenzione questo libretto di istruzioni prima di utilizzare il prodotto e conservarlo per le future consultazioni.

AVVERTENZE GENERALI DI SICUREZZA

Leggere tutte le istruzioni.
I particolari che compongono l'imballaggio non devono essere assolutamente lasciati alla portata dei bambini perché potenziali fonti di pericolo. Non disperdere gli imballaggi nell'ambiente ma smaltirli secondo quanto previsto dalle norme vigenti in materia.

Avvertenza – Rischio di soffocamento! I materiali di imballaggio non sono giocattoli e possono costituire un rischio di soffocamento per i bambini. Tenere tutti i materiali di imballaggio fuori dalla portata dei bambini.

Avvertenza – Pericolo di morte per folgorazione! Durante la pulizia o l'uso, proteggere le parti elettriche e il cavo di alimentazione dall'umidità. Non immergerli nell'acqua o in qualsiasi altro liquido. Non porli mai sotto l'acqua corrente. Non devono essere esposti a gocce o spruzzi di acqua. Pulire le superfici esterne con un panno leggermente umido. Assicurarsi che non penetri acqua all'interno dell'elettrodomestico. Leggere le istruzioni aggiuntive nella sezione.

PULIZIA E CURA DEL PRODOTTO.

Per proteggersi da scosse elettriche, non immergere il cavo, la spina o qualsiasi parte del tostapane in acqua o altri liquidi.
Non toccare o mettere in funzione l'elettrodomestico con le mani bagnate o mentre si è su un pavimento bagnato.

Avvertenza – Pericolo di ustione! Le superfici e le parti dell'elettrodomestico si riscaldano molto durante l'uso. Maneggiare l'elettrodomestico usando i manici e i pulsanti forniti. Lasciare sempre raffreddare completamente l'elettrodomestico. È necessaria un'attenta supervisione quando l'apparecchio viene utilizzato da bambini o in loro prossimità.

Prima di collegare l'apparecchio accertarsi che i dati di targa (vedere sull'etichetta posta sulla base di alimentazione) corrispondano a quelli della rete di distribuzione elettrica. L'installazione deve essere effettuata secondo le norme vigenti del paese in cui il prodotto viene utilizzato, secondo le istruzioni del costruttore e da personale qualificato o che abbia letto il presente libretto di istruzioni.
Scollegare la spina dalla presa elettrica quando l'elettrodomestico non è in uso, durante i temporali, in caso di malfunzionamento, prima di collegare o rimuovere gli accessori e prima di qualsiasi procedura di pulizia.
Non utilizzare l'elettrodomestico con un timer esterno o un sistema di controllo remoto.
Non utilizzare alcun apparecchio con un cavo o una spina danneggiati o in condizioni anomale. Se il cavo di alimentazione è danneggiato deve essere sostituito da una persona qualificata, per evitare pericoli.
Non lasciare che il cavo penda dal bordo del tavolo o del bancone o tocchi superfici calde.
Posizionare l'apparecchio su una superficie piana e orizzontale. Non posizionare l'apparecchio sopra o vicino a un fornello a gas o elettrico caldo o in un forno caldo.
Utilizzare l'elettrodomestico solo per l'uso per il quale è stato progettato, come descritto in questo manuale di istruzioni. Qualsiasi altro uso o l'uso improprio può essere rischioso. La Fratelli Guzzini non si assume alcuna responsabilità per danni causati dall'uso improprio.
Non inserire nel tostapane alimenti di grandi dimensioni, confezioni di alluminio o utensili poiché potrebbero causare incendi o scosse elettriche.

Il pane potrebbe bruciare, pertanto il tostapane non deve essere utilizzato vicino o sotto tende e altri materiali combustibili; è necessario prestare attenzione.
L'uso di accessori non raccomandati dal produttore dell'apparecchio può causare lesioni.
Non tentare di staccare gli alimenti quando il tostapane è in funzione.
Assicurarsi di estrarre il pane con cautela dopo la tostatura per evitare lesioni.
Questo apparecchio è dotato di una spina con messa a terra. Assicurarsi che la presa a muro di casa sia ben collegata a terra.
Non aprire l'elettrodomestico. Non inserire oggetti nelle fessure dell'elettrodomestico. Non collegare oggetti estranei all'elettrodomestico e non coprirlo.
Questo apparecchio può essere utilizzato da bambini di età pari o superiore a 8 anni e da persone con capacità fisiche, sensoriali o mentali ridotte o con scarsa esperienza e conoscenza, a condizione che siano supervisionati o abbiano ricevuto istruzioni sull'uso sicuro dell'apparecchio e ne comprendano i pericoli. I bambini non devono giocare con l'apparecchio. La pulizia e la manutenzione non devono essere eseguite da bambini a meno che non abbiano più di 8 anni e siano supervisionati.
Tenere l'apparecchio e il relativo cavo fuori dalla portata dei bambini di età inferiore a 8 anni.
Prestare particolare attenzione quando l'elettrodomestico viene utilizzato in prossimità dei bambini. Assicurarsi che l'elettrodomestico non finisca inavvertitamente nelle mani dei bambini. Durante il funzionamento, non lasciare l'elettrodomestico incustodito.
Nell'uso con il tostafette non adoperare fette di grandezza inferiore a 8X8cm per il rischio di scottature quando si estraggono le fette.
I bordi del tostapane nel tempo potrebbero presentare un leggerissimo ingiallimento dovuto alla temperatura dell'aria circostante.
Non utilizzare l'apparecchio all'aperto.
Utilizzare l'elettrodomestico solo in ambienti asciutti e non in esterno.

Questo apparecchio è destinato all'uso domestico e in applicazioni simili, quali:
– AREE CUCINA PER IL PERSONALE IN NEGOZI, UFFICI E ALTRI AMBIENTI DI LAVORO;
– AGRITURISMI;
– DA CLIENTI DI HOTEL, MOTEL E ALTRI AMBIENTI RESIDENZIALI;
– AMBIENTI DI TIPO BED AND BREAKFAST.

Conservare queste istruzioni.
La Fratelli Guzzini declina ogni responsabilità per possibili danni causati da usi errati o irragionevoli dell'apparecchio.

Poiché nel tostapane o nell'elemento interno riscaldante possono essere rimasti residui di fabbricazione o di olio, non è infrequente che al primo utilizzo si sprigioni un odore sgradevole. Quindi, per eliminare questo odore, prima di tostare la prima fetta di pane, si consiglia vivamente di utilizzare l'apparecchio per due cicli a vuoto alla massima temperatura di tostatura, seguendo le istruzioni riportate di seguito.

FUNZIONAMENTO
L'apparecchio può essere utilizzato in tre modalità:
- per riscaldare il pane, sulla GRIGLIA SCALDAPANE RIMOVIBILE (1);
- per tostare il pane, che viene poi espulso dal TOSTAFETTE (2). In questo caso il pane deve avere dimensioni minimo di 8X8cm e massimo di 10X10cm (pancarrè);
- per preparare sandwiches; in questo caso si utilizza la PINZA PER TOAST (9) che si chiude facilmente con un click e la cui apertura a 180° agevola l'inserimento e l'estrazione del sandwich. Le fette di pane possono essere di grandezza massima di 10X10cm, sia che si tratti di sandwiches sia che si tratti di fette singole. Non riempire eccessivamente l'interno del toast.
Il pane irregolare o il pane rotondo possono essere tostati solo sulla GRIGLIA RIMOVIBILE SCALDAPANE (1). Quando si utilizza la GRIGLIA RIMOVIBILE SCALDAPANE (1), impostare la MANOPOLA DI CONTROLLO DEL LIVELLO DI TOSTATURA (3) sulla posizione 1.
Quando si utilizza un solo tostafette, ridurre il livello di tostatura.

Nota: assicurarsi che il VASSOIO RACCOGLIBRICIOLE (4) sia ben posizionato prima dell'uso.
Collegare il cavo di alimentazione alla presa di corrente.
Impostare la manopola di controllo del livello di tostatura sul livello desiderato. Sono disponibili 7 livelli di tostatura.
Per raggiungere un livello di doratura normale si può partire impostando il livello 3 o 4.
Nell'utilizzo in continuo il livello di tostatura dell'ultima fetta è più alto di quella precedente.

Premere la LEVA (8) verticalmente verso il basso fino a posizionarla correttamente; l'indicatore CANCEL (5) si illuminerà e la tostatura avrà inizio. Una volta che il pane è stato tostato al colore preimpostato, la LEVA (8) si solleverà automaticamente e sarà possibile rimuovere facilmente il pane.

Nota: la LEVA (8) può essere bloccata solo quando l'apparecchio è collegato alla rete elettrica.

NOTA: Durante la tostatura, è anche possibile osservare il colore della tostatura. Se è soddisfacente, è possibile premere il pulsante CANCEL (5) per annullare l'operazione in qualsiasi momento. Non sollevare mai la LEVA (8) del carrello per annullare la tostatura.
Se il pane è stato estratto dal frigorifero, impostare la MANOPOLA DI CONTROLLO DEL LIVELLO DI TOSTATURA (3) sul livello desiderato. Premere la LEVA (8) verticalmente verso il basso fino a posizionarla correttamente, quindi premere il pulsante DEFROST (6); la spia DEFROST (6) si illuminerà. In questa modalità, il pane verrà tostato al livello desiderato.
Per riscaldare il pane tostato freddo, premere la LEVA (8) verticalmente verso il basso fino a posizionarla correttamente, quindi premere il pulsante REHEAT (7); la spia REHEAT si illuminerà. In questa modalità, il tempo di tostatura è fisso; allo scadere del tempo, la maniglia del carrello si solleva automaticamente e termina il processo di riscaldamento.

ATTENZIONE
1. Rimuovere tutti gli involucri protettivi prima di tostare.

Avvertenza – Rischio di soffocamento! I materiali di imballaggio non sono giocattoli e possono costituire un rischio di soffocamento per i bambini. Tenere sempre tutti i materiali di imballaggio fuori dalla portata dei bambini.

2. Se il tostapane inizia a emettere fumo, premere CANCEL (5) per interrompere immediatamente la tostatura.
3. Evitare di tostare alimenti con ingredienti estremamente liquidi come il burro.
4. Non tentare mai di rimuovere il pane incastrato nelle fessure senza prima scollegare il tostapane dalla presa elettrica. Assicurarsi di non danneggiare il meccanismo interno o gli elementi riscaldanti quando si rimuove il pane.
5. La FESSURA PER IL PANE (5) è adatta solo per tostare fette di pane normali, di dimensione standard 10x10 cm.; il pane dai contorni irregolari o il pane rotondo devono essere tostati sulla GRIGLIA REMOVIBILE SCALDAPANE (1).
6. Per ottenere un colore uniforme, si consiglia di attendere almeno 30 secondi tra una tostatura e l'altra, in modo che il controllo del colore si reimposti automaticamente.

PULIZIA E MANUTENZIONE
Lavare il prodotto prima dell'uso, seguendo scrupolosamente le indicazioni di seguito riportate.
Scollegare l'alimentazione prima della pulizia.
Prima di effettuare qualsiasi operazione di pulizia, rimuovere la spina dalla presa elettrica e lasciare raffreddare completamente l'elettrodomestico.
Pulire l'esterno con un panno morbido e asciutto dopo che il tostapane si è raffreddato; non utilizzare mai un prodotto per lucidare i metalli.
Non utilizzare solventi o prodotti abrasivi, spazzole dure, oggetti metallici o appuntiti durante la pulizia. I solventi sono dannosi per la salute e possono danneggiare le parti in plastica; le spugne e i prodotti abrasivi possono graffiare le superfici.
Estrarre il vassoio raccoglibriciole sul fondo del tostapane tramite la maniglia e svuotarlo. Se il tostapane viene utilizzato frequentemente, rimuovere le briciole di pane accumulate almeno una volta alla settimana. Assicurarsi che il vassoio raccoglibriciole sia completamente chiuso prima di riutilizzare il tostapane.
Rimuovere qualsiasi accessorio utilizzato e il vassoio per le briciole. Gli accessori e il vassoio per le briciole possono essere immersi nell'acqua con un detersivo per piatti non aggressivo.
Pulire la parte esterna dell'elettrodomestico usando un panno morbido leggermente umido.
Asciugare tutte le parti accuratamente prima di usare o riporre l'elettrodomestico.
Riporre il cavo di alimentazione e l'elettrodomestico con i relativi accessori, puliti e protetti dalla luce solare, in un ambiente fresco e asciutto nella confezione originale.
Quando non viene utilizzato o conservato, il cavo di alimentazione può essere avvolto sotto la base del tostapane.

Informazioni sull'igiene:
Per prevenire la formazione di germi nocivi, tutte le parti dell'elettrodomestico devono essere pulite accuratamente dopo ogni utilizzo.

Assicurarsi sempre che non vi siano resti di cibo sull'unità e i relativi accessori.
Di volta in volta, utilizzare un disinfettante non aggressivo. Utilizzarlo con un panno morbido e pulire accuratamente la parte esterna e gli accessori dell'elettrodomestico.
Maggiori informazioni riguardo alla disinfezione sono disponibili presso i negozi di alimenti naturali e di alimentari.

Il costruttore si riserva la facoltà di apportare in qualsiasi momento modifiche tecniche e/o estetiche per ragioni produttive o commerciali.

ISTRUZIONI PER IL TRATTAMENTO A FINE VITA
AVVERTENZE PER IL CORETTO SMALTIMENTO DEL PRODOTTO AI SENSI DELLA DIRETTIVA EUROPEA 2012/19/EU e successivi emendamenti.
Alla fine della sua vita utile il prodotto non deve essere smaltito insieme ai rifiuti urbani. Può essere consegnato presso gli appositi centri di raccolta differenziata predisposti dalle amministrazioni comunali, oppure presso i rivenditori che forniscono questo servizio. Smaltire separatamente un elettrodomestico consente di evitare possibili conseguenze negative per l'ambiente e per la salute derivanti da un suo smaltimento inadeguato e permette di recuperare i materiali di cui è composto al fine di ottenere un importante risparmio di energia e di risorse. Per rimarcare l'obbligo di smaltire separatamente gli elettrodomestici, sul prodotto è riportato il marchio del contenitore di spazzatura mobile barrato.

CONDIZIONI GENERALI DI GARANZIA
La Fratelli Guzzini S.p.A. u.s. garantisce questo apparecchio per 24 mesi a partire dalla data di acquisto, contro i difetti di fabbricazione e dei materiali impiegati. La garanzia non viene riconosciuta per danni accidentali, per uso improprio o negligenza (leggere attentamente le istruzioni allegate al prodotto), ed in caso di normale usura di funzionamento e di difetti marginali che hanno un effetto trascurabile sul valore o sul funzionamento del prodotto. La garanzia decade in caso di modifiche o riparazioni effettuate sul prodotto da persone non autorizzate.

COME PROCEDERE IN CASO DI RICHIESTA DI ASSISTENZA
Conservare il documento di acquisto del prodotto (scontrino di acquisto nel caso di acquisto presso un punto di vendita o altro documento in caso di acquisto e-commerce o di acquisto in operazioni promozionali).
Conservare l'imballo del prodotto poiché in caso di movimentazione per assistenza tecnica esso garantisce la protezione del prodotto.
Il servizio di assistenza in garanzia, nel caso di acquisto presso un Punto di Vendita (PDV), prevede il rientro dell'apparecchiatura presso il PDV) a cura del Cliente il quale, deve rendere il prodotto pulito e imballato nell'imballo originale o in imballo alternativo che ne eviti le rotture nel caso di eventuale trasporto. Deve inoltre rendere disponibile il documento di acquisto al fine di poter dimostrare il diritto di garanzia. Il PDV verifica la validità della garanzia e invia la richiesta di approvazione mediante l'apposito modulo opportunamente compilato e corredato da copia del documento d'acquisto alla Fratelli Guzzini (Customer Service) all'indirizzo di posta elettronica (info@fratelliguzzini.com).
A seguito di approvazione da parte della Fratelli Guzzini, che in alcuni casi potrebbe richiedere il rientro del prodotto presso la Fratelli Guzzini, il PDV provvede alla sostituzione del prodotto o del componente rotto.

Nel caso di modalità di vendita diverse (es. e-commerce - operazioni promozionali) il Cliente deve rivolgersi al Gestore della Vendita (GDV) dal quale è stato effettuato l'acquisto accompagnando la richiesta con il documento attestante la data di consegna, al fine di poter dimostrare il diritto alla garanzia. Il GDV verifica la validità della garanzia e invia la richiesta di approvazione mediante l'apposito modulo opportunamente compilato e corredato da copia del documento d'acquisto alla Fratelli Guzzini (Customer Service) all'indirizzo di posta elettronica (info@fratelliguzzini.com) .
A seguito di approvazione da parte della Fratelli Guzzini, che in alcuni casi potrebbe richiedere il rientro del prodotto presso la Fratelli Guzzini, provvede alla sostituzione del prodotto o del componente rotto.

È possibile avere un help desk di 1° livello (delucidazioni su aspetti funzionali del prodotto – modalità di gestione degli interventi in garanzia) contattando un operatore del Customer Service della Fratelli Guzzini attraverso l'indirizzo di posta elettronica (info@fratelliguzzini.com)

EN

TOASTER

Guzzini Small Appliances comply with current standards and legal provisions regarding appliance safety.

NOTES UPON PURCHASE

At the time of purchase, the product is packaged in a specially designed custom box.

The package contains:
1 toaster, 1 instruction booklet.

Check that nothing is missing and that the packaging and the product are not damaged. If any parts are missing or damaged, contact your retailer immediately before attempting any installation.
Read this instruction booklet carefully before using the product and keep it for future reference.

GENERAL SAFETY WARNINGS

Read all instructions.
Packaging materials must absolutely not be left within the reach of children as they are a potential source of danger. Do not dispose of packaging materials in the environment; dispose of them in accordance with applicable regulations.

Warning – Risk of suffocation! Packaging materials are not toys and may pose a choking hazard to children. Keep all packaging materials out of reach of children.

Warning – Risk of death from electric shock! When cleaning or using, protect the electrical parts and power cord from moisture. Do not immerse them in water or any other liquid. Never hold them under running water.

They should not be exposed to dripping or splashing water. Clean the exterior surfaces with a slightly damp cloth. Make sure that water does not enter the interior of the appliance. Read the additional instructions in the PRODUCT CLEANING AND CARE section.
To protect against electric shock, do not immerse the cord, plug, or any part of the toaster in water or other liquids.
Do not touch or operate the appliance with wet hands or while on a wet floor.

Warning – Risk of burns! The surfaces and parts of the appliance become very hot during use. Handle the appliance using the handles and buttons provided. Always allow the appliance to cool completely.

Careful supervision is necessary when the appliance is used by or near children.
Before connecting the appliance, ensure that the rating plate (see the label on the power base) matches the electrical distribution network. Installation must be carried out in accordance with the regulations in force in the country in which the product is used, according to the manufacturer's instructions, and by qualified personnel or by personnel who have read this instruction manual.
Unplug the appliance from the electrical outlet when not in use, during lightning storms, in the event of a malfunction, before connecting or removing accessories, and before any cleaning procedure.
Do not use the appliance with an external timer or remote control system.
Do not use any appliance with a damaged cord or plug, or in abnormal condition. If the power cord is damaged, it must be replaced by a qualified person to avoid a hazard.
Do not let the cord hang over the edge of a table or counter or touch hot surfaces.
Place the appliance on a flat, horizontal surface. Do not place the appliance on or near a hot gas or electric burner, or in a hot oven.
Use the appliance only for its intended purpose, as described in this instruction manual. Any other use or misuse may be hazardous. Fratelli Guzzini assumes no responsibility for damage caused by improper use.
Do not place large items, foil packages, or utensils in the toaster, as they may cause fires or electric shocks.
Bread may burn; therefore, the toaster should not be used near or under curtains or other combustible materials; caution is required.
The use of attachments not recommended by the appliance manufacturer may cause injury.
Do not attempt to remove food from the toaster while it is in use.
Be sure to carefully remove the bread after toasting to avoid injury.
This appliance is equipped with a grounded plug. Make sure the wall outlet is properly grounded.
Do not open the appliance. Do not insert objects into the appliance's slots. Do not connect foreign objects to the appliance or cover it.

This appliance can be used by children aged 8 years and above and persons with reduced physical, sensory, or mental capabilities, or lack of experience and knowledge, provided they are supervised or have received instructions on how to use the appliance safely and understand the hazards involved. Children shall not play with the appliance. Cleaning and user maintenance shall not be performed by children unless they are over 8 years of age and supervised. Keep the appliance and its cord out of reach of children under 8 years of age.
Pay particular attention when the appliance is used near children. Ensure that the appliance does not inadvertently fall into the hands of children. Do not leave the appliance unattended during operation.
When using the toaster, do not use slices smaller than 8x8cm due to the risk of burns when removing the slices.
The edges of the toaster may show a slight yellowing over time due to the temperature of the surrounding air.
Do not use the appliance outdoors.
Use the appliance only in dry environments and not outdoors.

This appliance is intended for household use and similar applications, such as:
– STAFF KITCHEN AREAS IN SHOPS, OFFICES, AND OTHER WORK ENVIRONMENTS;
– AGRITOURISM;
– BY GUESTS IN HOTELS, MOTELS, AND OTHER RESIDENTIAL ENVIRONMENTS;
– BED AND BREAKFAST-TYPE ENVIRONMENTS.

Keep these instructions.
Fratelli Guzzini declines all responsibility for any damage caused by incorrect or unreasonable use of the appliance.

Since manufacturing residues or oil may remain in the toaster or the internal heating element, it is not uncommon for an unpleasant odor to be released upon first use. Therefore, to eliminate this odor, before toasting the first slice of bread, we strongly recommend using the appliance for two empty cycles at the maximum toasting temperature, following the instructions below.

OPERATION
The appliance can be used in three modes:
- to reheat bread, on the REMOVABLE WARMING RACK (1);
- to toast bread, which is then ejected from the TOASTER (2). In this case, the bread must be a minimum of 8x8cm and a maximum of 10x10cm (sandwich loaf);
- to prepare sandwiches; in this case, use the TOASTING TOGGLE (9), which closes easily with a click and whose 180° opening makes it easier to insert and remove the sandwich. The bread slices can be a maximum of 10x10cm, whether they are sandwiches or individual slices. Do not overfill the inside of the toast.
Irregular or round bread can only be toasted on the REMOVABLE BREAD WARMER (1). When using the REMOVABLE BREAD WARMER (1), set the TOASTING LEVEL CONTROL KNOB (3) to position 1.
When using a single toaster, reduce the toasting level.
Note: Make sure the CRUMB TRAY (4) is properly positioned before use.

Plug the power cord into the power outlet.
Set the browning control knob to the desired level. There are 7 browning levels available. To achieve a normal level of browning, you can start by setting level 3 or 4.
In continuous use, the last slice will be browned more than the previous one.
Press the LEVER (8) vertically downwards until it is correctly positioned; the CANCEL indicator (5) will light up and toasting will begin. Once the bread has been toasted to the preset color, the LEVER (8) will automatically raise and you can easily remove the bread.
Note: The LEVER (8) can only be locked when the appliance is plugged in.

NOTE: While toasting, you can also observe the color of the toast. If you are satisfied with the toasting, you can press the CANCEL button (5) to cancel the operation at any time. Never lift the LEVER (8) on the trolley to cancel the toasting process.

If the bread has been removed from the refrigerator, set the TOASTING LEVEL CONTROL KNOB (3) to the desired level. Press the LEVER (8) vertically down until it is correctly positioned, then press the DEFROST button (6); the DEFROST indicator light (6) will illuminate. In this mode, the bread will be toasted to the desired level.
To reheat cold toast, press the LEVER (8) vertically down until it is correctly positioned, then press the REHEAT button (7); the REHEAT indicator light will illuminate. In this mode, the toasting time is fixed; when the time expires, the trolley handle automatically lifts and ends the reheating process.

WARNING

1. Remove all protective packaging before toasting.
Warning – Choking Hazard! Packaging materials are not toys and may pose a choking hazard to children. Always keep all packaging materials out of reach of children.
2. If the toaster begins to smoke, press CANCEL (5) to immediately stop toasting.
3. Avoid toasting foods with extremely liquid ingredients such as butter.
4. Never attempt to remove bread stuck in the slots without first unplugging the toaster from the electrical outlet. Be careful not to damage the internal mechanism or heating elements when removing the bread.
5. The BREAD SLOT (5) is only suitable for toasting regular bread slices, measuring 10x10 cm; irregularly shaped or round bread should be toasted on the REMOVABLE BREAD WARMER (1).
6. To achieve a uniform color, we recommend waiting at least 30 seconds between toasting cycles so that the color control automatically resets.

CLEANING AND MAINTENANCE

Wash the product before use, carefully following the instructions below.
Unplug the appliance before cleaning.
Before performing any cleaning, remove the plug from the electrical outlet and allow the appliance to cool completely.
Wipe the exterior with a soft, dry cloth after the toaster has cooled; never use metal polish.
Do not use solvents or abrasive products, hard brushes, or metal or sharp objects when cleaning. Solvents are harmful to your health and can damage plastic parts; sponges and abrasive products can scratch the surfaces.
Remove the crumb tray on the bottom of the toaster using the handle and empty it. If the toaster is used frequently, remove accumulated bread crumbs at least once a week. Make sure the crumb tray is completely closed before using the toaster again.
Remove any used accessories and the crumb tray. The accessories and crumb tray can be soaked in water with a mild dish detergent.
Clean the exterior of the appliance using a soft, slightly damp cloth.
Dry all parts thoroughly before using or storing the appliance.
Store the power cord and the appliance with its accessories, clean and protected from sunlight, in a cool, dry place in the original packaging.
When not in use or stored, the power cord can be wrapped under the base of the toaster.

Hygiene Information:

To prevent the growth of harmful germs, all parts of the appliance should be thoroughly cleaned after each use.
Always ensure that there are no food residues on the appliance and its accessories.
From time to time, use a non-aggressive disinfectant. Use it with a soft cloth and thoroughly clean the appliance's exterior and accessories.
More information about disinfection is available at health food and grocery stores.

The manufacturer reserves the right to make technical and/or aesthetic changes at any time for production or commercial reasons.

END-OF-LIFE DISPOSAL INSTRUCTIONS
INSTRUCTIONS FOR CORRECT DISPOSAL OF THE PRODUCT IN ACCORDANCE WITH EUROPEAN DIRECTIVE 2012/19/EU and subsequent amendments.

At the end of its useful life, the product must not be disposed of with municipal waste. It can be taken to designated waste collection centers established by local authorities, or to retailers who provide this service. Disposing of an appliance separately helps prevent potential negative consequences for the environment and human health resulting from inappropriate disposal and allows the materials it is made of to be recovered, resulting in significant energy and resource savings. To highlight the obligation to dispose of appliances separately, the product is marked with a crossed-out wheeled bin.

GENERAL WARRANTY CONDITIONS

Fratelli Guzzini S.p.A. u.s. This appliance is guaranteed for 24 months from the date of purchase against defects in workmanship and materials. The warranty does not cover accidental damage, improper use, or negligence (please read the instructions included with the product carefully), normal wear and tear, or minor defects that have a negligible effect on the value or function of the product. The warranty is void if the product has been modified or repaired by unauthorized persons.

HOW TO PROCEED IN CASE OF REQUESTING ASSISTANCE

Keep the product's purchase receipt (purchase receipt for in-store purchases or other documentation for e-commerce purchases or promotional purchases).
Keep the product's packaging, as it will protect the product if it needs to be transported for technical assistance.
For warranty service purchased from a Point of Sale (POS), the customer is responsible for returning the product to the POS. The customer must return the product clean and packaged in its original packaging or in alternative packaging to prevent damage during transportation. The customer must also provide proof of purchase to demonstrate warranty entitlement. The POS verifies the validity of the warranty and sends the request for approval using the appropriate form, duly completed and accompanied by a copy of the purchase document, to Fratelli Guzzini (Customer Service) at the email address (info@fratelliguzzini.com).

Following approval by Fratelli Guzzini, which in some cases may require the product to be returned to Fratelli Guzzini, the POS will replace the broken product or component.

For other sales methods (e.g., e-commerce or promotional offers), the Customer must contact the Sales Manager (GDV) from whom the purchase was made, along with the document certifying the delivery date, in order to demonstrate warranty entitlement. The GDV verifies the validity of the warranty and sends the approval request using the appropriate form, duly completed and accompanied by a copy of the purchase document, to Fratelli Guzzini (Customer Service) at the email address (info@fratelliguzzini.com). Following approval by Fratelli Guzzini, which in some cases may require the product to be returned to Fratelli Guzzini, the defective product or component will be replaced.

First-level help desk support (clarifications on product functionality and warranty management procedures) is available by contacting a Fratelli Guzzini Customer Service representative at the email address (info@fratelliguzzini.com).

FR

GRILLE-PAIN

Les petits appareils électroménagers Guzzini sont conformes aux normes et dispositions légales en vigueur concernant la sécurité des appareils.

REMARQUES À L'ACHAT

Lors de l'achat, le produit est emballé dans un emballage sur mesure.

L'emballage contient :
1 grille-pain, 1 manuel d'utilisation.

Vérifiez que rien ne manque et que l'emballage et le produit ne sont pas endommagés. Si des pièces sont manquantes ou endommagées, contactez immédiatement votre revendeur avant toute installation.
Lisez attentivement ce manuel d'utilisation avant d'utiliser le produit et conservez-le pour toute consultation ultérieure.

CONSIGNES GÉNÉRALES DE SÉCURITÉ

Lisez toutes les instructions.
Les matériaux d'emballage ne doivent absolument pas être laissés à la portée des enfants, car ils constituent une source potentielle de danger. Ne jetez pas les matériaux d'emballage dans la nature ; éliminez-les conformément à la réglementation en vigueur.

Avertissement – Risque d'étouffement ! Les matériaux d'emballage ne sont pas des jouets et peuvent présenter un risque d'étouffement pour les enfants. Gardez tous les matériaux d'emballage hors de portée des enfants.

Avertissement – Risque de mort par électrocution ! Lors du nettoyage ou de l'utilisation, protégez les composants électriques et le cordon d'alimentation de l'humidité. Ne les immergez pas dans l'eau ni dans aucun autre liquide. Ne les passez jamais sous l'eau courante. Ils ne doivent pas être exposés aux gouttes ou aux éclaboussures d'eau. Nettoyez les surfaces extérieures avec un chiffon légèrement humide. Assurez-vous que l'eau ne pénètre pas à l'intérieur de l'appareil. Consultez les instructions supplémentaires dans la section NETTOYAGE ET ENTRETIEN DU PRODUIT.

Pour éviter tout risque d'électrocution, n'immergez pas le cordon, la prise ni aucune partie du grille-pain dans l'eau ou tout autre liquide.
Ne touchez pas l'appareil et n'utilisez pas l'appareil avec les mains mouillées ou sur un sol mouillé.

Avertissement – Risque de brûlures ! Les surfaces et les pièces de l'appareil deviennent très chaudes pendant son utilisation. Manipulez l'appareil à l'aide des poignées et des boutons prévus à cet effet. Laissez toujours l'appareil refroidir complètement.
Une surveillance attentive est nécessaire lorsque l'appareil est utilisé par ou à proximité d'enfants.
Avant de brancher l'appareil, assurez-vous que la plaque signalétique (voir l'étiquette sur la base) correspond à celle du réseau électrique. L'installation doit être effectuée conformément à la réglementation en vigueur dans le pays d'utilisation du produit, selon les instructions du fabricant et par un personnel qualifié ou ayant pris connaissance de ce manuel d'utilisation.
Débranchez l'appareil de la prise électrique lorsqu'il n'est pas utilisé, en cas d'orage, en cas de dysfonctionnement, avant de brancher ou de débrancher des accessoires et avant toute opération de nettoyage.
N'utilisez pas l'appareil avec une minuterie externe ou une télécommande.
N'utilisez pas un appareil dont le cordon ou la fiche est endommagé(e) ou présente un dysfonctionnement. Si le cordon d'alimentation est endommagé, il doit être remplacé par un professionnel qualifié afin d'éviter tout danger.
Ne laissez pas le cordon pendre du bord d'une table ou d'un plan de travail ni toucher des surfaces chaudes.
Placez l'appareil sur une surface plane et horizontale. Ne placez pas l'appareil sur ou à proximité d'une plaque de cuisson à gaz ou électrique chaude, ni dans un four chaud.

Utilisez l'appareil uniquement conformément à sa destination, telle que décrite dans ce manuel d'utilisation. Toute autre utilisation ou mauvaise utilisation peut s'avérer dangereuse. Fratelli Guzzini décline toute responsabilité en cas de dommages causés par une utilisation incorrecte. Ne placez pas d'objets volumineux, d'emballages en aluminium ou d'ustensiles dans le grille-pain, car cela pourrait provoquer un incendie ou une électrocution.
Le pain peut brûler ; par conséquent, n'utilisez pas le grille-pain à proximité ou sous des rideaux ou d'autres matériaux combustibles ; soyez prudent.

L'utilisation d'accessoires non recommandés par le fabricant peut entraîner des blessures.
Ne tentez pas de retirer les aliments du grille-pain pendant son fonctionnement.
Retirez le pain avec précaution après l'avoir grillé afin d'éviter tout risque de brûlure.
Cet appareil est équipé d'une prise de terre. Assurez-vous que la prise murale est correctement mise à la terre.
N'ouvrez pas l'appareil. N'insérez aucun objet dans les fentes de l'appareil. Ne connectez aucun objet étranger à l'appareil et ne le couvrez pas.
Cet appareil peut être utilisé par des enfants de 8 ans et plus et par des personnes ayant des capacités physiques, sensorielles ou mentales réduites, ou un manque d'expérience et de connaissances, à condition qu'ils soient sous surveillance ou qu'ils aient reçu des instructions sur la manière d'utiliser l'appareil en toute sécurité et qu'ils comprennent les risques encourus. Les enfants ne doivent pas jouer avec l'appareil. Le nettoyage et l'entretien ne doivent pas être effectués par des enfants de moins de 8 ans, sauf s'ils sont sous surveillance.
Gardez l'appareil et son cordon hors de portée des enfants de moins de 8 ans.
Soyez particulièrement vigilant lorsque l'appareil est utilisé à proximité d'enfants. Assurez-vous que l'appareil ne tombe pas accidentellement entre les mains d'enfants. Ne laissez pas l'appareil sans surveillance pendant son fonctionnement.
Lors de l'utilisation du grille-pain, n'utilisez pas de tranches de moins de 8 x 8 cm en raison du risque de brûlures lors du retrait des tranches.
Les bords du grille-pain peuvent légèrement jaunir avec le temps en raison de la température ambiante.
N'utilisez pas l'appareil à l'extérieur.
Utilisez l'appareil uniquement dans un endroit sec et non à l'extérieur.

Cet appareil est conçu pour un usage domestique et des applications similaires, telles que :
– LES ESPACES DE RESTAURATION DU PERSONNEL DANS LES COMMERCES,
  LES BUREAUX ET AUTRES LIEUX DE TRAVAIL ;
– L'AGRITOURISME ;
– LES CLIENTS DES HÔTELS, MOTELS ET AUTRES ÉTABLISSEMENTS D'HÉBERGEMENT ;
– LES CHAMBRES D'HÔTES.

Conservez ce mode d'emploi.
Fratelli Guzzini décline toute responsabilité en cas de dommages causés par une utilisation incorrecte ou inappropriée de l'appareil.

Des résidus de fabrication ou de l'huile pouvant subsister dans le grille-pain ou la résistance, une odeur désagréable peut se dégager lors de la première utilisation. Pour éliminer cette odeur, avant de griller la première tranche de pain, nous vous recommandons vivement de faire fonctionner l'appareil à vide pendant deux cycles à température maximale, en suivant les instructions ci-dessous.

FONCTIONNEMENT
L'appareil peut être utilisé de trois manières :
- pour réchauffer du pain, sur la GRILLE DE MAINTIEN AMOVIBLE (1) ;
- pour griller du pain, qui est ensuite éjecté du GRILLE-PAIN (2). Dans ce cas, le pain doit mesurer entre 8 x 8 cm et 10 x 10 cm (pain de mie) ;
- pour préparer des sandwichs ; dans ce cas, utilisez le BASCULE À GRILLER (9), qui se ferme facilement d'un clic et dont l'ouverture à 180° facilite l'insertion et le retrait du sandwich. Les tranches de pain ne doivent pas dépasser 10 x 10 cm, qu'il s'agisse de sandwichs ou de tranches individuelles. Ne surchargez pas le grille-pain. Le pain de forme irrégulière ou ronde ne peut être grillé que sur le chauffe-pain amovible (1). Lorsque vous utilisez le chauffe-pain amovible (1), réglez le bouton de réglage du niveau de brunissage (3) sur la position 1.
Si vous utilisez un seul grille-pain, réduisez le niveau de brunissage.

Remarque : Assurez-vous que le ramasse-miettes (4) est correctement positionné avant utilisation.
Branchez le cordon d'alimentation.

Réglez le bouton de réglage du brunissage sur le niveau souhaité. Sept niveaux sont disponibles. Pour un brunissage normal, commencez par le niveau 3 ou 4.
En utilisation continue, la dernière tranche sera plus dorée que la précédente.
Appuyez sur le levier (8) verticalement vers le bas jusqu'à ce qu'il soit correctement positionné ; le voyant d'annulation (5) s'allume et le brunissage commence. Une fois le pain grillé à la couleur souhaitée, le levier (8) se relève automatiquement et vous pouvez retirer facilement le pain.

Remarque : Le LEVIER (8) ne peut être verrouillé que lorsque l'appareil est branché.

REMARQUE : Pendant le grillage, vous pouvez observer la coloration du pain. Si le résultat vous convient, appuyez sur le bouton ANNULER (5) pour interrompre l'opération. Ne soulevez jamais le LEVIER (8) du chariot pour interrompre le grillage.

Si le pain a été sorti du réfrigérateur, réglez le NIVEAU DE GRILLAGE (3) sur le niveau souhaité. Abaissez le LEVIER (8) verticalement jusqu'à ce qu'il soit correctement positionné, puis appuyez sur le bouton DÉCONGÉLATION (6) ; le voyant DÉCONGÉLATION (6) s'allume. Le pain sera alors grillé au niveau souhaité.

Pour réchauffer du pain grillé froid, abaissez le LEVIER (8) verticalement jusqu'à ce qu'il soit correctement positionné, puis appuyez sur le bouton RÉCHAUFFER (7) ; le voyant RÉCHAUFFER s'allume. Dans ce mode, la durée de grillage est fixe ; une fois le temps écoulé, la poignée du chariot se relève automatiquement et le réchauffage s'arrête.

AVERTISSEMENT

1. Retirez tous les emballages de protection avant de griller le pain. Avertissement – Risque d'étouffement ! Les matériaux d'emballage ne sont pas des jouets et peuvent présenter un risque d'étouffement pour les enfants. Gardez toujours tous les matériaux d'emballage hors de portée des enfants.

2. Si le grille-pain commence à fumer, appuyez sur ANNULER (5) pour arrêter immédiatement le grillage.
3. Évitez de griller des aliments contenant des ingrédients très liquides, comme du beurre.
4. Ne tentez jamais de retirer du pain coincé dans les fentes sans avoir préalablement débranché le grille-pain. Veillez à ne pas endommager le mécanisme interne ni les résistances lors du retrait du pain.
5. La FENTE À PAIN (5) est uniquement adaptée au grillage de tranches de pain standard de 10x10 cm ; les pains de forme irrégulière ou ronds doivent être grillés sur le CHAUFFE-PAIN AMOVIBLE (1).
6. Pour obtenir une coloration uniforme, nous vous recommandons d'attendre au moins 30 secondes entre chaque cycle de grillage afin que le contrôle de la couleur se réinitialise automatiquement.

NETTOYAGE ET ENTRETIEN

Lavez le produit avant utilisation en suivant attentivement les instructions ci-dessous. Débranchez l'appareil avant de le nettoyer.
Avant toute opération de nettoyage, débranchez-le et laissez-le refroidir complètement.
Une fois le grille-pain refroidi, essuyez l'extérieur avec un chiffon doux et sec ; n'utilisez jamais de produit pour polir les métaux.
N'utilisez ni solvants, ni produits abrasifs, ni brosses dures, ni objets métalliques ou pointus pour le nettoyage. Les solvants sont nocifs pour la santé et peuvent endommager les pièces en plastique ; les éponges et les produits abrasifs peuvent rayer les surfaces.
Retirez le ramasse-miettes situé sous le grille-pain à l'aide de la poignée et videz-le. Si vous utilisez le grille-pain fréquemment, retirez les miettes accumulées au moins une fois par semaine. Assurez-vous que le ramasse-miettes est bien fermé avant de réutiliser le grille-pain.
Retirez les accessoires usagés et le ramasse-miettes. Vous pouvez les faire tremper dans de l'eau additionnée d'un peu de liquide vaisselle doux.
Nettoyez l'extérieur de l'appareil avec un chiffon doux légèrement humide.
Séchez soigneusement toutes les pièces avant d'utiliser ou de ranger l'appareil.
Rangez le cordon d'alimentation et l'appareil avec ses accessoires, propres et à l'abri de la lumière, dans un endroit frais et sec, dans leur emballage d'origine. Lorsqu'il n'est pas utilisé ou rangé, le cordon d'alimentation peut être enroulé sous la base du grille-pain.

Consignes d'hygiène :

Pour éviter la prolifération de germes, nettoyez soigneusement toutes les parties de l'appareil après chaque utilisation.
Assurez-vous qu'aucun résidu alimentaire ne subsiste sur l'appareil et ses accessoires.
Utilisez de temps en temps un désinfectant doux. Appliquez-le avec un chiffon doux et nettoyez soigneusement l'extérieur de l'appareil et ses accessoires.
Vous trouverez plus d'informations sur la désinfection dans les magasins bio et les supermarchés.
Le fabricant se réserve le droit d'apporter à tout moment des modifications techniques et/ou esthétiques pour des raisons de production ou commerciales.

INSTRUCTIONS DE MISE AU REBUT EN FIN DE VIE
INSTRUCTIONS POUR LA MISE AU REBUT CORRECTE DU PRODUIT CONFORMÉMENT À LA DIRECTIVE EUROPÉENNE 2012/19/UE et ses modifications ultérieures.

En fin de vie, le produit ne doit pas être jeté avec les ordures ménagères. Il peut être déposé dans les déchetteries agréées par les collectivités locales ou chez les revendeurs proposant ce service. Le tri sélectif des appareils électroménagers contribue à prévenir les conséquences néfastes potentielles pour l'environnement et la santé humaine liées à une mise au rebut inappropriée et permet de récupérer les matériaux qui le composent, ce qui engendre d'importantes économies d'énergie et de ressources. Pour signaler l'obligation de tri sélectif, le produit est marqué d'une poubelle barrée.

CONDITIONS GÉNÉRALES DE GARANTIE
Fratelli Guzzini S.p.A. u.s. Cet appareil est garanti 24 mois à compter de la date d'achat contre tout défaut de fabrication et de matériaux. La garantie ne couvre pas les dommages accidentels, une utilisation inappropriée, la négligence (veuillez lire attentivement le mode d'emploi fourni avec le produit), l'usure normale ni les défauts mineurs n'ayant qu'un impact négligeable sur la valeur ou le fonctionnement du produit. La garantie est nulle si le produit a été modifié ou réparé par une personne non autorisée.

PROCÉDURE DE DEMANDE D'ASSISTANCE
Conservez le ticket de caisse (pour les achats en magasin ou tout autre document pour les achats en ligne ou les achats promotionnels).
Conservez l'emballage du produit ; il le protégera en cas de transport pour une intervention technique.
Pour toute prise en charge sous garantie effectuée en point de vente, le client est responsable du retour du produit. Le produit doit être retourné propre et dans son emballage d'origine ou dans un emballage adapté afin d'éviter tout dommage pendant le transport. Le client doit également fournir une preuve d'achat pour faire valoir la garantie. Le point de vente vérifie la validité de la garantie et envoie une demande d'approbation, dûment remplie et accompagnée d'une copie du justificatif d'achat, au service client de Fratelli Guzzini à l'adresse électronique info@fratelliguzzini.com.
Après approbation de Fratelli Guzzini, qui peut dans certains cas nécessiter le retour du produit, le point de vente procède au remplacement du produit ou du composant défectueux.

Pour les autres modes de vente (par exemple, commerce électronique ou offres promotionnelles), le client doit contacter le responsable des ventes auprès duquel l'achat a été effectué, en lui fournissant le justificatif de livraison, afin de faire valoir ses droits à la garantie. Le responsable des ventes vérifie alors la validité de la garantie et envoie une demande d'approbation, dûment remplie et accompagnée d'une copie du justificatif d'achat, au service client de Fratelli Guzzini à l'adresse électronique info@fratelliguzzini.com. Après validation par Fratelli Guzzini, qui peut dans certains cas nécessiter le retour du produit, le produit ou composant défectueux sera remplacé.

Pour toute assistance de premier niveau (informations sur le fonctionnement du produit et les procédures de garantie), veuillez contacter le service client de Fratelli Guzzini à l'adresse e-mail suivante : info@fratelliguzzini.com.

DE

TOASTER

Guzzini Kleingeräte entsprechen den geltenden Normen und gesetzlichen Bestimmungen zur Gerätesicherheit.

HINWEISE ZUM KAUF

Das Produkt wird in einer speziell angefertigten Verpackung geliefert.

Die Verpackung enthält:
1 Toaster, 1 Bedienungsanleitung.

Prüfen Sie, ob alle Teile vorhanden sind und ob Verpackung und Produkt unbeschädigt sind. Sollten Teile fehlen oder beschädigt sein, wenden Sie sich bitte umgehend an Ihren Händler, bevor Sie das Gerät installieren.
Lesen Sie diese Bedienungsanleitung vor der ersten Benutzung sorgfältig durch und bewahren Sie sie zum späteren Nachschlagen auf.

ALLGEMEINE SICHERHEITSHINWEISE

Lesen Sie alle Anweisungen.
Verpackungsmaterialien dürfen keinesfalls in Reichweite von Kindern aufbewahrt werden, da sie eine potenzielle Gefahrenquelle darstellen. Entsorgen Sie Verpackungsmaterialien nicht in der Umwelt, sondern gemäß den geltenden Vorschriften.

Warnung – Erstickungsgefahr! Verpackungsmaterialien sind kein Spielzeug und können für Kinder eine Erstickungsgefahr darstellen. Bewahren Sie alle Verpackungsmaterialien außerhalb der Reichweite von Kindern auf.

Warnung – Lebensgefahr durch Stromschlag! Schützen Sie beim Reinigen und Benutzen die elektrischen Teile und das Netzkabel vor Feuchtigkeit. Tauchen Sie diese nicht in Wasser oder andere Flüssigkeiten. Halten Sie sie niemals unter fließendes Wasser. Vermeiden Sie tropfendes und spritzendes Wasser. Reinigen Sie die Außenflächen mit einem leicht feuchten Tuch. Achten Sie darauf, dass kein Wasser in das Innere des Geräts eindringt. Lesen Sie die zusätzlichen Anweisungen im Abschnitt „Produktreinigung und -pflege“.

Um einen Stromschlag zu vermeiden, tauchen Sie das Kabel, den Stecker oder andere Teile des Toasters nicht in Wasser oder andere Flüssigkeiten.
Berühren oder bedienen Sie das Gerät nicht mit nassen Händen oder auf nassem Boden.

Warnung – Verbrennungsgefahr! Die Oberflächen und Teile des Geräts werden während des Gebrauchs sehr heiß. Fassen Sie das Gerät nur an den dafür vorgesehenen Griffen und Tasten an. Lassen Sie das Gerät immer vollständig abkühlen.
Beaufsichtigung ist erforderlich, wenn das Gerät von oder in der Nähe von Kindern benutzt wird.
Vergewissern Sie sich vor dem Anschließen des Geräts, dass die Angaben auf dem Typenschild (siehe Etikett am Sockel) mit Ihrem Stromnetz übereinstimmen. Die Installation muss gemäß den im jeweiligen Land geltenden Vorschriften, den Anweisungen des Herstellers und durch qualifiziertes Fachpersonal oder durch Personen, die diese Bedienungsanleitung gelesen haben, erfolgen.
Ziehen Sie den Netzstecker des Geräts, wenn es nicht benutzt wird, bei Gewitter, im Falle einer Fehlfunktion, vor dem Anschließen oder Entfernen von Zubehör und vor jeder Reinigung.
Verwenden Sie das Gerät nicht mit einer externen Zeitschaltuhr oder Fernbedienung.
Verwenden Sie kein Gerät mit beschädigtem Kabel oder Stecker oder in einem nicht ordnungsgemäßen Zustand. Ein beschädigtes Netzkabel muss von einer qualifizierten Fachkraft ausgetauscht werden, um Gefahren zu vermeiden.
Lassen Sie das Kabel nicht über Tisch- oder Arbeitsplattenkanten hängen und berühren Sie keine heißen Oberflächen.
Stellen Sie das Gerät auf eine ebene, horizontale Fläche. Stellen Sie das Gerät nicht auf oder in die Nähe einer heißen Gas- oder Elektroherdplatte oder in einen heißen Backofen.
Verwenden Sie das Gerät nur für den in dieser Bedienungsanleitung beschriebenen Zweck. Jede andere Verwendung oder jeder Missbrauch kann gefährlich sein. Fratelli Guzzini übernimmt keine Haftung für Schäden, die durch unsachgemäße Verwendung entstehen.

Legen Sie keine großen Gegenstände, Alufolie oder Küchenutensilien in den Toaster, da diese Brände oder Stromschläge verursachen können.
Brot kann verbrennen; verwenden Sie den Toaster daher nicht in der Nähe von oder unter Vorhängen oder anderen

brennbaren Materialien; Vorsicht ist geboten.
Die Verwendung von Zubehör, das nicht vom Gerätehersteller empfohlen wird, kann zu Verletzungen führen.
Entnehmen Sie keine Speisen aus dem Toaster, während er in Betrieb ist.
Entnehmen Sie das Brot nach dem Toasten vorsichtig, um Verletzungen zu vermeiden.
Dieses Gerät ist mit einem Schutzkontaktstecker ausgestattet. Stellen Sie sicher, dass die Steckdose ordnungsgemäß geerdet ist.
Öffnen Sie das Gerät nicht. Führen Sie keine Gegenstände in die Schlitze des Geräts ein. Schließen Sie keine Fremdkörper an das Gerät an und decken Sie es nicht ab.
Dieses Gerät kann von Kindern ab 8 Jahren und Personen mit eingeschränkten physischen, sensorischen oder geistigen Fähigkeiten bzw. mangelnder Erfahrung und Kenntnis verwendet werden, sofern sie beaufsichtigt werden oder eine Einweisung in die sichere Verwendung des Geräts erhalten haben und die damit verbundenen Gefahren verstehen. Kinder dürfen nicht mit dem Gerät spielen. Reinigung und Wartung dürfen nur von Kindern über 8 Jahren unter Aufsicht durchgeführt werden.
Bewahren Sie das Gerät und sein Netzkabel außerhalb der Reichweite von Kindern unter 8 Jahren auf.
Seien Sie besonders vorsichtig, wenn das Gerät in der Nähe von Kindern verwendet wird. Stellen Sie sicher, dass das Gerät nicht versehentlich in Kinderhände gelangt. Lassen Sie das Gerät während des Betriebs nicht unbeaufsichtigt.
Verwenden Sie beim Toasten keine Scheiben kleiner als 8 x 8 cm, da beim Entnehmen Verbrennungsgefahr besteht.
Die Ränder des Toasters können sich mit der Zeit durch die Umgebungstemperatur leicht gelblich verfärben.
Verwenden Sie das Gerät nicht im Freien.
Verwenden Sie das Gerät nur in trockenen Umgebungen und nicht im Freien.

Dieses Gerät ist für den Hausgebrauch und ähnliche Anwendungen bestimmt, wie zum Beispiel:
– PERSONALKÜCHEN IN GESCHÄFTEN, BÜROS UND ANDEREN ARBEITSUMGEBUNGEN;
– AGROTOURISMUS;
– GÄSTE IN HOTELS, MOTELS UND ANDEREN UNTERKÜNFTEN;
– PENSIONEN.

Bewahren Sie diese Anleitung auf.
Fratelli Guzzini übernimmt keine Haftung für Schäden, die durch unsachgemäße oder bestimmungsgemäße Verwendung des Geräts entstehen.

Da sich im Toaster oder im Heizelement Produktionsrückstände oder Öl befinden können, ist ein unangenehmer Geruch bei der ersten Benutzung nicht ungewöhnlich. Um diesen Geruch zu beseitigen, empfehlen wir dringend, das Gerät vor dem Toasten der ersten Brotscheibe zwei Leerläufe bei maximaler Toasttemperatur durchzuführen. Beachten Sie dabei die folgenden Anweisungen.

BEDIENUNG
Das Gerät kann in drei Modi verwendet werden:
- zum Aufwärmen von Brot auf dem HERAUSNEHMBAREN WÄRMEREISSEN (1);
- zum Toasten von Brot, das anschließend aus dem TOASTER (2) entnommen wird. In diesem Fall muss das Brot mindestens 8 x 8 cm und maximal 10 x 10 cm groß sein (Sandwichbrot);
- zur Zubereitung von Sandwiches. Verwenden Sie hierfür den TOASTKNOPF (9), der sich leicht mit einem Klick schließen lässt und dessen 180°-Öffnung das Einlegen und Entnehmen des Sandwiches erleichtert. Die Brotscheiben dürfen maximal 10 x 10 cm groß sein, egal ob es sich um Sandwiches oder einzelne Scheiben handelt. Füllen Sie den Toast nicht zu voll. Unregelmäßig geformtes oder rundes Brot kann nur auf dem HERAUSNEHMBAREN BROTWÄRMER (1) getoastet werden. Bei Verwendung des herausnehmbaren Brotwärmers (1) stellen Sie den Bräunungsgradregler (3) auf Position 1.
Reduzieren Sie bei Verwendung eines Einzeltoasters den Bräunungsgrad.
Hinweis: Stellen Sie vor Gebrauch sicher, dass die Krümelschublade (4) richtig positioniert ist.
Stecken Sie das Netzkabel in die Steckdose.
Stellen Sie den Bräunungsgradregler auf die gewünschte Stufe. Es stehen 7 Bräunungsstufen zur Verfügung. Für eine normale Bräunung beginnen Sie mit Stufe 3 oder 4.
Bei kontinuierlichem Gebrauch wird die letzte Scheibe stärker gebräunt als die vorherige.
Drücken Sie den Hebel (8) senkrecht nach unten, bis er in der richtigen Position ist. Die Abbruchanzeige (5) leuchtet auf und der Toastvorgang beginnt. Sobald das Brot den voreingestellten Bräunungsgrad erreicht hat, hebt sich der Hebel (8) automatisch und Sie können das Brot einfach entnehmen.
Hinweis: Der Hebel (8) kann nur arretiert werden, wenn das Gerät an das Stromnetz angeschlossen ist.

HINWEIS: Während des Toastvorgangs können Sie die Bräunung beobachten. Wenn Sie mit dem Bräunungsgrad zufrieden sind, können Sie den Vorgang jederzeit durch Drücken der ABBRECHEN-Taste (5) abbrechen. Heben Sie niemals den HEBEL (8) am Wagen an, um den Toastvorgang zu unterbrechen.

Wenn das Brot aus dem Kühlschrank genommen wurde, stellen Sie den Bräunungsgrad-Regler (3) auf den gewünschten Wert ein. Drücken Sie den HEBEL (8) senkrecht nach unten, bis er in der richtigen Position ist, und drücken Sie dann die AUFTAUEN-Taste (6). Die AUFTAUEN-Kontrollleuchte (6) leuchtet auf. In diesem Modus wird das Brot bis zum gewünschten Bräunungsgrad getoastet.

Um kalten Toast aufzuwärmen, drücken Sie den HEBEL (8) senkrecht nach unten, bis er in der richtigen Position ist, und drücken Sie dann die AUFWÄRMEN-Taste (7). Die AUFWÄRMEN-Kontrollleuchte leuchtet auf. In diesem Modus ist die Toastzeit voreingestellt. Nach Ablauf der Zeit hebt sich der Wagengriff automatisch und der Aufwärmvorgang wird beendet.

WARNUNG

1. Entfernen Sie vor dem Toasten die gesamte Schutzverpackung.

Warnung – Erstickungsgefahr! Verpackungsmaterialien sind kein Spielzeug und können für Kinder eine Erstickungsgefahr darstellen. Bewahren Sie Verpackungsmaterialien stets außerhalb der Reichweite von Kindern auf.

2. Wenn der Toaster zu rauchen beginnt, drücken Sie ABBRECHEN (5), um den Toastvorgang sofort zu stoppen.
3. Vermeiden Sie das Toasten von Lebensmitteln mit sehr flüssigen Zutaten wie Butter.
4. Versuchen Sie niemals, in den Schlitzen feststeckendes Brot zu entfernen, ohne vorher den Toaster vom Stromnetz zu trennen. Achten Sie beim Entnehmen des Brotes darauf, den internen Mechanismus oder die Heizelemente nicht zu beschädigen.
5. Der BROTSCHACHT (5) ist nur zum Toasten von Standard-Brotscheiben mit den Maßen 10x10 cm geeignet. Unregelmäßig geformtes oder rundes Brot sollte auf der HERAUSNEHMBAREN BROTWÄRME (1) getoastet werden.
6. Um eine gleichmäßige Bräunung zu erzielen, empfehlen wir, zwischen den Toastvorgängen mindestens 30 Sekunden zu warten, damit sich die Bräunungssteuerung automatisch zurücksetzt.

REINIGUNG UND PFLEGE

Reinigen Sie das Produkt vor dem ersten Gebrauch gemäß den folgenden Anweisungen.

Ziehen Sie vor der Reinigung den Netzstecker.

Ziehen Sie vor der Reinigung den Netzstecker und lassen Sie das Gerät vollständig abkühlen.

Wischen Sie die Außenseite des abgekühlten Toasters mit einem weichen, trockenen Tuch ab. Verwenden Sie niemals Metallpolitur.

Verwenden Sie bei der Reinigung keine Lösungsmittel, Scheuermittel, harte Bürsten oder Metall- bzw. scharfe Gegenstände. Lösungsmittel sind gesundheitsschädlich und können Kunststoffteile beschädigen; Schwämme und Scheuermittel können die Oberflächen zerkratzen.

Entnehmen Sie die Krümelschublade an der Unterseite des Toasters am Griff und leeren Sie sie. Bei häufigem Gebrauch sollten Sie die angesammelten Brotkrümel mindestens einmal pro Woche entfernen. Stellen Sie sicher, dass die Krümelschublade vor der nächsten Benutzung des Toasters vollständig geschlossen ist.

Entfernen Sie alle gebrauchten Zubehörteile und die Krümelschublade. Zubehör und Krümelschublade können in Wasser mit etwas mildem Spülmittel eingeweicht werden.

Reinigen Sie die Außenseite des Geräts mit einem weichen, leicht feuchten Tuch.

Trocknen Sie alle Teile gründlich ab, bevor Sie das Gerät benutzen oder verstauen. Bewahren Sie das Netzkabel und das Gerät mit Zubehör sauber, vor Sonnenlicht geschützt, in der Originalverpackung an einem kühlen, trockenen Ort auf.

Wenn das Gerät nicht benutzt oder gelagert wird, kann das Netzkabel unter dem Sockel des Toasters aufgewickelt werden.

Hygienehinweise: Um die Vermehrung schädlicher Keime zu verhindern, sollten alle Teile des Geräts nach jedem Gebrauch gründlich gereinigt werden. Achten Sie stets darauf, dass sich keine Speisereste am Gerät und an den Zubehörteilen befinden. Verwenden Sie gelegentlich ein mildes Desinfektionsmittel. Reinigen Sie damit die Außenseite des Geräts und die Zubehörteile gründlich mit einem weichen Tuch. Weitere Informationen zur Desinfektion erhalten Sie in Reformhäusern und Supermärkten.

Der Hersteller behält sich das Recht vor, jederzeit aus Produktions- oder kommerziellen Gründen technische und/oder ästhetische Änderungen vorzunehmen.

ENTSORGUNGSANWEISUNGEN

ANWEISUNGEN ZUR KORREKTEN ENTSORGUNG DES PRODUKTS GEMÄSS DER EUROPÄISCHEN RICHTLINIE 2012/19/EU UND IHREN NACHFOLGENDEN ÄNDERUNGEN.

Am Ende seiner Nutzungsdauer darf das Produkt nicht im Hausmüll entsorgt werden. Es kann zu den von den örtlichen Behörden eingerichteten Sammelstellen oder zu Händlern gebracht werden, die diesen Service anbieten. Die getrennte Entsorgung eines Geräts trägt dazu bei, potenzielle negative Folgen für Umwelt und Gesundheit durch unsachgemäße Entsorgung zu vermeiden und ermöglicht die Rückgewinnung der verwendeten Materialien, was zu erheblichen Energie- und Ressourceneinsparungen führt. Um auf die Pflicht zur getrennten Entsorgung hinzuweisen, ist das Produkt mit einer durchgestrichenen Mülltonne gekennzeichnet.

ALLGEMEINE GARANTIEBEDINGUNGEN

Fratelli Guzzini S.p.A. u.s. Für dieses Gerät gilt eine Garantie von 24 Monaten ab Kaufdatum gegen Material- und Verarbeitungsfehler. Die Garantie deckt keine Schäden durch Unfälle, unsachgemäße Verwendung oder Fahrlässigkeit ab (bitte lesen Sie die beiliegende Bedienungsanleitung sorgfältig durch), normale Abnutzung oder geringfügige Mängel, die den Wert oder die Funktion des Produkts nur unwesentlich beeinträchtigen. Die Garantie erlischt, wenn das Produkt von nicht autorisierten Personen verändert oder repariert wurde.

Vorgehensweise bei Inanspruchnahme von Kundendienst: Bewahren Sie den Kaufbeleg auf (Kaufbeleg bei Käufen im Geschäft oder andere Unterlagen bei Online-Käufen oder Aktionskäufen). Bewahren Sie die Produktverpackung auf, da diese das Produkt beim Transport für den Kundendienst schützt. Bei Garantieleistungen, die über eine Verkaufsstelle (POS) erworben wurden, ist der Kunde für die Rücksendung des Produkts an die Verkaufsstelle verantwortlich. Das Produkt muss sauber und in der Originalverpackung oder einer alternativen Verpackung, die Transportschäden verhindert, zurückgesendet werden. Der Kunde muss außerdem einen Kaufbeleg vorlegen, um seinen Garantieanspruch nachzuweisen. Der POS prüft die Gültigkeit der Garantie und sendet den Genehmigungsantrag mit dem entsprechenden Formular, vollständig ausgefüllt und zusammen mit einer Kopie des Kaufbelegs, an Fratelli Guzzini (Kundenservice) unter der E-Mail-Adresse info@fratelliguzzini.com.

Nach Genehmigung durch Fratelli Guzzini, die in manchen Fällen die Rücksendung des Produkts erfordert, tauscht der POS das defekte Produkt oder Bauteil aus.

Bei anderen Vertriebswegen (z. B. Online-Handel oder Werbeaktionen) muss sich der Kunde mit dem zuständigen Vertriebsmitarbeiter (GDV) in Verbindung setzen, bei dem der Kauf getätigt wurde, und den Lieferschein vorlegen, um den Garantieanspruch nachzuweisen. Der GDV prüft die Gültigkeit der Garantie und sendet den Genehmigungsantrag mit dem entsprechenden Formular, vollständig ausgefüllt und zusammen mit einer Kopie des Kaufbelegs, an Fratelli Guzzini (Kundenservice) unter der E-Mail-Adresse info@fratelliguzzini.com. Nach Genehmigung durch Fratelli Guzzini, die in manchen Fällen die Rücksendung des Produkts erfordert, wird das defekte Produkt oder Bauteil ersetzt.

Erststufige Unterstützung (zur Produktfunktionalität und zum Garantieabwicklungsverfahren) erhalten Sie von einem Kundendienstmitarbeiter von Fratelli Guzzini unter der E-Mail-Adresse info@fratelliguzzini.com.

TOSTADORA

Los pequeños electrodomésticos Guzzini cumplen con las normas y disposiciones legales vigentes en materia de seguridad.

NOTAS AL MOMENTO DE LA COMPRA

En el momento de la compra, el producto se entrega en una caja especialmente diseñada.

El paquete contiene:
1 tostadora, 1 manual de instrucciones.

Compruebe que no falte nada y que el embalaje y el producto no estén dañados. Si falta alguna pieza o está dañada, póngase en contacto con su distribuidor inmediatamente antes de intentar la instalación.
Lea atentamente este manual de instrucciones antes de usar el producto y consérvelo para futuras consultas.

ADVERTENCIAS GENERALES DE SEGURIDAD

Lea todas las instrucciones.
Mantenga los materiales de embalaje fuera del alcance de los niños, ya que representan un peligro potencial. No los tire al medio ambiente; deséchelos de acuerdo con la normativa vigente.

¡Advertencia: Riesgo de asfixia! Los materiales de embalaje no son juguetes y pueden provocar asfixia en los niños. Mantenga todos los materiales de embalaje fuera del alcance de los niños.

¡Advertencia: Riesgo de muerte por descarga eléctrica! Al limpiar o usar el producto, proteja las partes eléctricas y el cable de alimentación de la humedad. No los sumerja en agua ni en ningún otro líquido. Nunca los coloque bajo el chorro de agua. No deben exponerse a goteos ni salpicaduras de agua. Limpie las superficies exteriores con un paño ligeramente húmedo. Asegúrese de que no entre agua en el interior del aparato. Lea las instrucciones adicionales en la sección LIMPIEZA Y CUIDADO DEL PRODUCTO.
Para evitar descargas eléctricas, no sumerja el cable, el enchufe ni ninguna parte de la tostadora en agua ni en otros líquidos.
No toque ni utilice el aparato con las manos mojadas ni sobre un suelo mojado.

¡Advertencia: riesgo de quemaduras! Las superficies y las piezas del aparato se calientan mucho durante su uso. Manipule el aparato utilizando las asas y los botones previstos. Deje que el aparato se enfríe por completo.
Es necesaria la supervisión de un adulto cuando el aparato sea utilizado por niños o cerca de ellos.
Antes de conectar el aparato, asegúrese de que la placa de características (consulte la etiqueta en la base de alimentación) coincida con la red eléctrica. La instalación debe realizarse de acuerdo con la normativa vigente en el país donde se utilice el producto, siguiendo las instrucciones del fabricante y por personal cualificado o que haya leído este manual de instrucciones.
Desconecte el aparato de la toma de corriente cuando no esté en uso, durante tormentas eléctricas, en caso de avería, antes de conectar o desconectar accesorios y antes de cualquier limpieza.
No utilice el aparato con un temporizador externo ni con un mando a distancia.
No utilice el aparato con un cable o enchufe dañado, ni en mal estado. Si el cable de alimentación está dañado, debe ser sustituido por un técnico cualificado para evitar riesgos.
No deje que el cable cuelgue del borde de una mesa o encimera ni que toque superficies calientes.
Coloque el aparato sobre una superficie plana y horizontal. No lo coloque sobre o cerca de una hornilla de gas o eléctrica caliente, ni dentro de un horno caliente.
Utilice el aparato únicamente para el fin previsto, tal y como se describe en este manual de instrucciones. Cualquier otro uso o mal uso puede ser peligroso. Fratelli Guzzini no se responsabiliza de los daños causados por un uso indebido. No introduzca objetos grandes, paquetes de papel de aluminio ni utensilios en la tostadora, ya que podrían provocar incendios o descargas eléctricas.
El pan podría quemarse; por lo tanto, no utilice la tostadora cerca o debajo de cortinas u otros materiales combustibles; tenga precaución.
El uso de accesorios no recomendados por el fabricante del aparato podría causar lesiones.
No intente sacar los alimentos de la tostadora mientras esté en funcionamiento.

Asegúrese de retirar el pan con cuidado después de tostarlo para evitar lesiones.
Este aparato está equipado con un enchufe con toma de tierra. Asegúrese de que la toma de corriente esté correctamente conectada a tierra. No abra el aparato. No introduzca objetos en las ranuras del aparato. No conecte objetos extraños al aparato ni lo cubra. Este aparato puede ser utilizado por niños mayores de 8 años y personas con capacidades físicas, sensoriales o mentales reducidas, o con falta de experiencia y conocimiento, siempre que estén supervisados o hayan recibido instrucciones sobre cómo usarlo de forma segura y comprendan los riesgos que implica. Los niños no deben jugar con el aparato. La limpieza y el mantenimiento no deben ser realizados por niños menores de 8 años, a menos que estén supervisados.
Mantenga el aparato y su cable fuera del alcance de los niños menores de 8 años.
Preste especial atención cuando utilice el aparato cerca de niños. Asegúrese de que el aparato no caiga accidentalmente en manos de los niños. No deje el aparato desatendido mientras esté en funcionamiento.
Al usar la tostadora, no utilice rebanadas de menos de 8x8 cm debido al riesgo de quemaduras al retirarlas.
Los bordes de la tostadora pueden amarillear ligeramente con el tiempo debido a la temperatura ambiente.
No utilice el aparato en exteriores.
Utilice el aparato únicamente en ambientes secos y no en exteriores.

Este aparato está diseñado para uso doméstico y aplicaciones similares, tales como:
– COCINAS PARA EL PERSONAL EN TIENDAS, OFICINAS Y OTROS ENTORNOS LABORALES;
– AGROTURISMO;
– HUÉSPEDES EN HOTELES, MOTELES Y OTROS ALOJAMIENTOS;
– ALOJAMIENTOS TIPO BED AND BREAKFAST.

Conserve estas instrucciones.
Fratelli Guzzini no se responsabiliza de los daños causados por un uso incorrecto o indebido del aparato.

Dado que pueden quedar residuos de fabricación o aceite en la tostadora o en la resistencia interna, es normal que se desprenda un olor desagradable durante el primer uso. Por lo tanto, para eliminar este olor, antes de tostar la primera rebanada de pan, recomendamos encarecidamente realizar dos ciclos de tostado en vacío a la temperatura máxima, siguiendo las instrucciones que se indican a continuación.

FUNCIONAMIENTO
El aparato puede utilizarse en tres modos:
- Para recalentar pan, sobre la REJILLA CALENTADORA EXTRAÍBLE (1);
- Para tostar pan, que luego se expulsa de la TOSTADORA (2). En este caso, el pan debe tener un tamaño mínimo de 8x8 cm y un máximo de 10x10 cm (pan de molde);
- Para preparar sándwiches; en este caso, utilice el INTERRUPTOR DE TOSTADO (9), que se cierra fácilmente con un clic y cuya apertura de 180° facilita la introducción y extracción del sándwich. Las rebanadas de pan pueden tener un tamaño máximo de 10x10 cm, ya sean sándwiches o rebanadas individuales. No llene demasiado el interior de la tostada.
El pan irregular o redondo solo puede tostarse en el CALENTADOR DE PAN EXTRAÍBLE (1). Al usar el CALENTADOR DE PAN EXTRAÍBLE (1), coloque el PERILLA DE CONTROL DE NIVEL DE TOSTADO (3) en la posición 1. Si usa una sola tostadora, reduzca el nivel de tostado.
Nota: Asegúrese de que la BANDEJA RECOGEDORA (4) esté bien colocada antes de usarla.

Conecte el cable de alimentación a la toma de corriente.
Ajuste el control de tostado al nivel deseado. Hay 7 niveles de tostado disponibles. Para un tostado normal, puede empezar por el nivel 3 o 4.
En uso continuo, la última rebanada se tostará más que la anterior.
Presione la PALANCA (8) verticalmente hacia abajo hasta que esté en la posición correcta; el indicador de CANCELAR (5) se iluminará y comenzará el tostado. Una vez que el pan haya alcanzado el color preestablecido, la PALANCA (8) se elevará automáticamente y podrá retirar el pan fácilmente.

Nota: La PALANCA (8) solo se puede bloquear cuando el aparato está enchufado.

NOTA: Durante el tostado, puede observar el color de la tostada. Si está satisfecho con el tostado, puede pulsar el botón CANCELAR (5) para cancelar la operación en cualquier momento. Nunca levante la PALANCA (8) del carrito para cancelar el proceso de tostado.

Si el pan se ha sacado del refrigerador, ajuste el PERILLA DE CONTROL DE NIVEL DE TOSTADO (3) al nivel deseado. Presione la PALANCA (8) verticalmente hacia abajo hasta que esté en la posición correcta y, a continuación, pulse el botón DESCONGELAR (6); el indicador luminoso de DESCONGELACIÓN (6) se iluminará. En este modo, el pan se tostará al nivel deseado.
Para recalentar tostadas frías, presione la PALANCA (8) verticalmente hacia abajo hasta que esté en la posición correcta y, a continuación, pulse el botón RECALENTAR (7); el indicador luminoso de RECALENTAR se iluminará. En este modo, el tiempo de tostado es fijo; cuando finalice el tiempo, el asa del carrito se levantará automáticamente y finalizará el proceso de recalentamiento.

ADVERTENCIA

1. Retire todo el embalaje protector antes de tostar.
¡Advertencia: Peligro de asfixia! Los materiales de embalaje no son juguetes y pueden provocar asfixia en los niños. Mantenga siempre los materiales de embalaje fuera del alcance de los niños.

2. Si la tostadora empieza a echar humo, pulse CANCELAR (5) para detener el tostado inmediatamente.
3. Evite tostar alimentos con ingredientes muy líquidos, como la mantequilla.
4. Nunca intente extraer el pan atascado en las ranuras sin antes desenchufar la tostadora. Tenga cuidado de no dañar el mecanismo interno ni las resistencias al extraer el pan.
5. La RANURA PARA PAN (5) solo es apta para tostar rebanadas de pan regulares de 10x10 cm; el pan de forma irregular o redondo debe tostarse en el CALENTADOR DE PAN EXTRAÍBLE (1).
6. Para conseguir un tostado uniforme, recomendamos esperar al menos 30 segundos entre cada ciclo de tostado para que el control de color se reinicie automáticamente.

LIMPIEZA Y MANTENIMIENTO

Lave el producto antes de usarlo, siguiendo atentamente las instrucciones a continuación.
Desenchufe el aparato antes de limpiarlo.
Antes de limpiarlo, desenchúfelo y deje que se enfríe por completo.
Limpie el exterior con un paño suave y seco una vez que la tostadora se haya enfriado; nunca utilice pulidor de metales. No utilice disolventes ni productos abrasivos, cepillos duros ni objetos metálicos o afilados para la limpieza. Los disolventes son perjudiciales para la salud y pueden dañar las piezas de plástico; las esponjas y los productos abrasivos pueden rayar las superficies. Retire la bandeja recogemigas de la parte inferior de la tostadora utilizando el asa y vacíela. Si utiliza la tostadora con frecuencia, retire las migas de pan acumuladas al menos una vez por semana. Asegúrese de que la bandeja recogemigas esté completamente cerrada antes de volver a usar la tostadora. Retire los accesorios usados y la bandeja recogemigas. Puede remojar los accesorios y la bandeja recogemigas en agua con un detergente suave para platos. Limpie el exterior del aparato con un paño suave ligeramente húmedo. Seque bien todas las piezas antes de usar o guardar el aparato. Guarde el cable de alimentación y el aparato con sus accesorios, limpios y protegidos de la luz solar, en un lugar fresco y seco, dentro de su embalaje original. Cuando no esté en uso o guardado, el cable de alimentación puede enrollarse debajo de la base de la tostadora.
Información de higiene: Para prevenir la proliferación de gérmenes dañinos, todas las partes del aparato deben limpiarse a fondo después de cada uso. Asegúrese siempre de que no haya restos de comida en el aparato ni en sus accesorios. De vez en cuando, utilice un desinfectante suave. Úselo con un paño suave y limpie a fondo el exterior del aparato y sus accesorios. Puede encontrar más información sobre desinfección en tiendas de alimentos naturales y supermercados. El fabricante se reserva el derecho de realizar cambios técnicos o estéticos en cualquier momento por motivos de producción o comerciales.

INSTRUCCIONES PARA LA ELIMINACIÓN AL FINAL DE SU VIDA ÚTIL
INSTRUCCIONES PARA LA ELIMINACIÓN CORRECTA DEL PRODUCTO DE ACUERDO CON LA DIRECTIVA EUROPEA 2012/19/UE y sus modificaciones posteriores.
Al final de su vida útil, el producto no debe desecharse con la basura doméstica. Puede llevarse a los puntos limpios designados por las autoridades locales o a los comercios que ofrecen este servicio. La eliminación selectiva del aparato ayuda a prevenir posibles consecuencias negativas para el medio ambiente y la salud humana derivadas de una eliminación inadecuada, y permite recuperar los materiales con los que está fabricado, lo que supone un importante ahorro de energía y recursos. Para destacar la obligación de eliminar los aparatos selectivamente, el producto está marcado con un contenedor de basura tachado.

CONDICIONES GENERALES DE GARANTÍA

Fratelli Guzzini S.p.A. u.s. Este aparato tiene una garantía de 24 meses a partir de la fecha de compra contra defectos de fabricación y materiales. La garantía no cubre daños accidentales, uso indebido ni negligencia (lea atentamente las instrucciones incluidas con el producto), el desgaste normal ni defectos menores que tengan un efecto insignificante en el valor o la función del producto. La garantía quedará anulada si el producto ha sido modificado o reparado por personas no autorizadas.

CÓMO PROCEDER EN CASO DE SOLICITAR ASISTENCIA

Conserve el recibo de compra del producto (recibo de compra en tienda u otra documentación para compras en línea o promocionales).
Conserve el embalaje del producto, ya que lo protegerá si necesita ser transportado para asistencia técnica.
Para el servicio de garantía adquirido en un punto de venta, el cliente es responsable de devolver el producto al punto de venta. El cliente debe devolver el producto limpio y embalado en su embalaje original o en un embalaje alternativo para evitar daños durante el transporte. El cliente también debe presentar un comprobante de compra para demostrar que tiene derecho a la garantía. El punto de venta verifica la validez de la garantía y envía la solicitud de aprobación mediante el formulario correspondiente, debidamente cumplimentado y acompañado de una copia del comprobante de compra, a Fratelli Guzzini (Servicio al Cliente) a la dirección de correo electrónico info@fratelliguzzini.com.
Tras la aprobación por parte de Fratelli Guzzini, que en algunos casos puede requerir la devolución del producto, el punto de venta sustituirá el producto o componente defectuoso.
Para otros métodos de compra (por ejemplo, comercio electrónico u ofertas promocionales), el cliente debe contactar con el responsable de ventas (GDV) donde realizó la compra, adjuntando el documento que acredite la fecha de entrega, para acreditar la validez de la garantía. El GDV verifica la validez de la garantía y envía la solicitud de aprobación mediante el formulario correspondiente, debidamente cumplimentado y acompañado de una copia del comprobante de compra, a Fratelli Guzzini (Servicio al Cliente) a la dirección de correo electrónico info@fratelliguzzini.com. Tras la aprobación de Fratelli Guzzini, que en algunos casos puede requerir la devolución del producto, se sustituirá el producto o componente defectuoso.
Para obtener asistencia técnica de primer nivel (aclaraciones sobre el funcionamiento del producto y los procedimientos de gestión de la garantía), póngase en contacto con un representante de Atención al Cliente de Fratelli Guzzini a través del correo electrónico info@fratelliguzzini.com.

BROODROOSTER

Guzzini Kleine Apparaten voldoen aan de huidige normen en wettelijke bepalingen met betrekking tot de veiligheid van apparaten.

OPMERKINGEN BIJ AANKOOP

Bij aankoop is het product verpakt in een speciaal ontworpen doos.

De verpakking bevat:
1 broodrooster, 1 instructieboekje.

Controleer of er niets ontbreekt en of de verpakking en het product niet beschadigd zijn. Als er onderdelen ontbreken of beschadigd zijn, neem dan onmiddellijk contact op met uw verkoper voordat u met de installatie begint.
Lees dit instructieboekje aandachtig door voordat u het product gebruikt en bewaar het voor toekomstig gebruik.

ALGEMENE VEILIGHEIDSWAARSCHUWINGEN

Lees alle instructies.
Verpakkingsmaterialen mogen absoluut niet binnen het bereik van kinderen worden achtergelaten, aangezien ze een potentiële bron van gevaar vormen. Gooi verpakkingsmaterialen niet in het milieu; verwijder ze volgens de geldende voorschriften.

Waarschuwing - Verstikkingsgevaar! Verpakkingsmaterialen zijn geen speelgoed en kunnen een verstikkingsgevaar vormen voor kinderen. Houd alle verpakkingsmaterialen buiten het bereik van kinderen.

Waarschuwing - Levensgevaar door elektrische schok! Bescherm de elektrische onderdelen en het netsnoer tijdens het reinigen of gebruiken tegen vocht. Dompel ze niet onder in water of een andere vloeistof. Houd ze nooit onder stromend water. Stel ze niet bloot aan druppelend of spatwater. Reinig de buitenkant met een licht vochtige doek. Zorg ervoor dat er geen water in het apparaat komt. Lees de aanvullende instructies in het gedeelte REINIGING EN ONDERHOUD VAN HET PRODUCT.
Om elektrische schokken te voorkomen, mag u het snoer, de stekker of enig onderdeel van de broodrooster niet onderdompelen in water of andere vloeistoffen.
Raak het apparaat niet aan met natte handen of op een natte vloer en bedien het niet.

Waarschuwing – Risico op brandwonden! De oppervlakken en onderdelen van het apparaat worden tijdens gebruik zeer heet. Gebruik de meegeleverde handgrepen en knoppen om het apparaat vast te pakken. Laat het apparaat altijd volledig afkoelen.
Zorgvuldig toezicht is noodzakelijk wanneer het apparaat door of in de buurt van kinderen wordt gebruikt.
Controleer vóór het aansluiten of het typeplaatje (zie het label op de basis) overeenkomt met het elektriciteitsnet. De installatie moet worden uitgevoerd in overeenstemming met de voorschriften die van kracht zijn in het land waar het product wordt gebruikt, volgens de instructies van de fabrikant en door gekwalificeerd personeel of door personeel dat deze gebruiksaanwijzing heeft gelezen.
Haal de stekker van het apparaat uit het stopcontact wanneer het niet in gebruik is, tijdens onweer, in geval van een storing, voordat u accessoires aansluit of verwijdert en vóór elke reinigingsprocedure.
Gebruik het apparaat niet met een externe timer of afstandsbediening.
Gebruik geen apparaten met een beschadigd snoer of stekker, of in abnormale staat. Als het netsnoer beschadigd is, moet het door een gekwalificeerd persoon worden vervangen om gevaar te voorkomen.
Laat het snoer niet over de rand van een tafel of aanrecht hangen en laat het niet in contact komen met hete oppervlakken.
Plaats het apparaat op een vlakke, horizontale ondergrond. Plaats het apparaat niet op of in de buurt van een hete gas- of elektrische kookplaat, of in een hete oven.
Gebruik het apparaat uitsluitend voor het beoogde doel, zoals beschreven in deze gebruiksaanwijzing. Elk ander gebruik of misbruik kan gevaarlijk zijn. Fratelli Guzzini aanvaardt geen aansprakelijkheid voor schade veroorzaakt door onjuist gebruik.
Plaats geen grote voorwerpen, folieverpakkingen of keukengerei in de broodrooster, aangezien dit brand of elektrische schokken kan veroorzaken.
Brood kan verbranden; gebruik de broodrooster daarom niet in de buurt van of onder gordijnen of andere brandbare materialen; voorzichtigheid is geboden.

Het gebruik van hulpstukken die niet door de fabrikant van het apparaat worden aanbevolen, kan letsel veroorzaken.
Probeer geen voedsel uit de broodrooster te halen terwijl deze in gebruik is.
Zorg ervoor dat u het brood na het roosteren voorzichtig verwijdert om letsel te voorkomen.
Dit apparaat is uitgerust met een geaarde stekker. Zorg ervoor dat het stopcontact goed geaard is.
Open het apparaat niet. Steek geen voorwerpen in de sleuven van het apparaat. Sluit geen vreemde voorwerpen aan op het apparaat en dek het niet af.
Dit apparaat kan worden gebruikt door kinderen van 8 jaar en ouder en personen met verminderde fysieke, sensorische of mentale capaciteiten, of met een gebrek aan ervaring en kennis, mits zij onder toezicht staan of instructies hebben gekregen over het veilig gebruik van het apparaat en de mogelijke gevaren begrijpen. Kinderen mogen niet met het apparaat spelen. Reiniging en onderhoud door de gebruiker mogen niet door kinderen worden uitgevoerd, tenzij ze ouder zijn dan 8 jaar en onder toezicht staan.

Houd het apparaat en het snoer buiten het bereik van kinderen jonger dan 8 jaar.
Wees extra voorzichtig wanneer het apparaat in de buurt van kinderen wordt gebruikt. Zorg ervoor dat het apparaat niet per ongeluk in de handen van kinderen valt. Laat het apparaat niet onbeheerd achter tijdens gebruik.
Gebruik bij gebruik van de broodrooster geen sneetjes kleiner dan 8x8 cm vanwege het risico op brandwonden bij het verwijderen van de sneetjes.
De randen van de broodrooster kunnen na verloop van tijd licht vergelen door de temperatuur van de omgevingslucht.
Gebruik het apparaat niet buitenshuis.
Gebruik het apparaat alleen in een droge omgeving en niet buitenshuis.

Dit apparaat is bedoeld voor huishoudelijk gebruik en soortgelijke toepassingen, zoals:
– PERSONEELSKEUKENS IN WINKELS, KANTOREN EN ANDERE WERKOMGEVINGEN;
– AGRITOERISME;
– DOOR GASTEN IN HOTELS, MOTELS EN ANDERE WOONOMGEVINGEN;
– BED & BREAKFAST-ACHTIGE OMGEVINGEN.

Bewaar deze instructies.
Fratelli Guzzini aanvaardt geen enkele aansprakelijkheid voor schade veroorzaakt door onjuist of onredelijk gebruik van het apparaat.

Omdat er productieresten of olie in de broodrooster of het interne verwarmingselement achter kunnen blijven, is het niet ongebruikelijk dat er bij het eerste gebruik een onaangename geur vrijkomt. Om deze geur te elimineren, raden wij u ten zeerste aan om het apparaat, voordat u de eerste snee brood roostert, twee lege cycli op de maximale roostertemperatuur te gebruiken, volgens de onderstaande instructies.

WERKING
Het apparaat kan in drie standen worden gebruikt:
- om brood op te warmen op het UITNEEMBARE WARMHOUDROOSTER (1);
- om brood te roosteren, dat vervolgens uit de BROODROOSTER (2) wordt geworpen. In dit geval moet het brood minimaal 8x8 cm en maximaal 10x10 cm (sandwichbrood) zijn;
- om sandwiches te bereiden; gebruik in dit geval de TOASTING TOGGLE (9), die eenvoudig met een klik sluit en waarvan de 180°-opening het plaatsen en verwijderen van de sandwich vergemakkelijkt. De sneetjes brood mogen maximaal 10x10 cm zijn, ongeacht of het sandwiches of individuele sneetjes zijn. Vul de toast niet te vol.
Onregelmatig of rond brood kan alleen worden geroosterd op de UITNEEMBARE BROODVERWARMER (1). Bij gebruik van de UITNEEMBARE BROODVERWARMER (1) zet u de KNOP VOOR HET ROOSTERNIVEAU (3) op stand 1.Verlaag bij gebruik van een enkele broodrooster de roosterstand.
Opmerking: Zorg ervoor dat de KRUILLEPLAAT (4) goed is geplaatst vóór gebruik.
Steek de stekker in het stopcontact.
Stel de bruiningsknop in op het gewenste niveau. Er zijn 7 bruiningsniveaus beschikbaar. Om een normale bruining te bereiken, kunt u beginnen met niveau 3 of 4.
Bij continu gebruik wordt de laatste snee bruiner dan de vorige.
Druk de HENDEL (8) verticaal naar beneden totdat deze in de juiste positie staat; de ANNULEER-indicator (5) gaat branden en het roosteren begint. Zodra het brood tot de vooraf ingestelde kleur is geroosterd, gaat de HENDEL (8) automatisch omhoog en kunt u het brood eenvoudig verwijderen.
Opmerking: De HENDEL (8) kan alleen worden vergrendeld wanneer de stekker van het apparaat in het stopcontact zit.

OPMERKING: Tijdens het roosteren kunt u ook de kleur van het brood bekijken. Als u tevreden bent met het resultaat, kunt u op elk moment op de CANCEL-knop (5) drukken om het proces te annuleren. Til nooit de HENDEL (8) op de trolley op om het roosterproces te annuleren.
Als het brood uit de koelkast is gehaald, stel dan de knop voor het roosterniveau (3) in op het gewenste niveau. Druk de HENDEL (8) verticaal naar beneden totdat deze in de juiste positie staat en druk vervolgens op de knop ONTDOOIEN (6); het indicatielampje ONTDOOIEN (6) gaat branden. In deze modus wordt het brood geroosterd tot het gewenste niveau.
Om koud brood op te warmen, drukt u de HENDEL (8) verticaal naar beneden totdat deze in de juiste positie staat en drukt u vervolgens op de knop OPWARMEN (7); het indicatielampje OPWARMEN gaat branden. In deze modus is de roostertijd vast; wanneer de tijd verstrijkt, gaat de handgreep van de trolley automatisch omhoog en wordt het opwarmproces beëindigd.

WAARSCHUWING
1. Verwijder alle beschermende verpakking voordat u gaat roosteren.
Waarschuwing – Verstikkingsgevaar! Verpakkingsmaterialen zijn geen speelgoed en kunnen verstikkingsgevaar opleveren voor kinderen. Houd alle verpakkingsmaterialen altijd buiten bereik van kinderen.

2. Als de broodrooster begint te roken, druk dan op ANNULEREN (5) om het roosteren onmiddellijk te stoppen.
3. Vermijd het roosteren van voedsel met extreem vloeibare ingrediënten zoals boter.
4. Probeer nooit brood dat vastzit in de sleuven te verwijderen zonder eerst de stekker van de broodrooster uit het stopcontact te halen. Pas op dat u het interne mechanisme of de verwarmingselementen niet beschadigt bij het verwijderen van het brood.
5. De BROODSLEUF (5) is alleen geschikt voor het roosteren van normale sneetjes brood van 10x10 cm; onregelmatig gevormd of rond brood kunt u roosteren op de UITNEEMBARE BROODVERWARMER (1).
6. Voor een gelijkmatige kleur raden wij aan om minimaal 30 seconden te wachten tussen de roostercycli, zodat de kleurregeling automatisch wordt gereset.

REINIGING EN ONDERHOUD
Was het product voor gebruik en volg zorgvuldig de onderstaande instructies.
Haal de stekker uit het stopcontact voordat u het apparaat reinigt.
Haal voor het reinigen de stekker uit het stopcontact en laat het apparaat volledig afkoelen.
Veeg de buitenkant af met een zachte, droge doek nadat de broodrooster is afgekoeld; gebruik nooit metaalpoets.
Gebruik geen oplosmiddelen of schuurmiddelen, harde borstels of metalen of scherpe voorwerpen tijdens het reinigen. Oplosmiddelen zijn schadelijk voor de gezondheid en kunnen plastic onderdelen beschadigen; sponzen en schuurmiddelen kunnen krassen op het oppervlak veroorzaken.

Verwijder de kruimellade aan de onderkant van de broodrooster met behulp van de handgreep en leeg deze. Verwijder bij frequent gebruik de opgehoopte broodkruimels minstens één keer per week. Zorg ervoor dat de kruimellade volledig gesloten is voordat u de broodrooster weer gebruikt.
Verwijder alle gebruikte accessoires en de kruimellade. De accessoires en de kruimellade kunnen worden geweekt in water met een mild afwasmiddel.
Reinig de buitenkant van het apparaat met een zachte, licht vochtige doek.
Droog alle onderdelen grondig af voordat u het apparaat gebruikt of opbergt.
Bewaar het netsnoer en het apparaat met de accessoires, schoon en beschermd tegen zonlicht, op een koele, droge plaats in de originele verpakking. Wanneer het apparaat niet in gebruik is of opgeborgen, kunt u het netsnoer onder de onderkant van de broodrooster oprollen.

Hygiënische informatie:
Om de groei van schadelijke bacteriën te voorkomen, moeten alle onderdelen van het apparaat na elk gebruik grondig worden gereinigd.
Zorg er altijd voor dat er geen voedselresten op het apparaat en de accessoires achterblijven.
Gebruik van tijd tot tijd een niet-agressief desinfectiemiddel. Gebruik het met een zachte doek en reinig de buitenkant en accessoires van het apparaat grondig.
Meer informatie over desinfectie is verkrijgbaar bij natuurvoedingswinkels en supermarkten.

De fabrikant behoudt zich het recht voor om te allen tijde technische en/of esthetische wijzigingen aan te brengen om productie- of commerciële redenen.

INSTRUCTIES VOOR VERWIJDERING AAN HET EINDE VAN DE LEVENSDUUR
INSTRUCTIES VOOR DE CORRECTE VERWIJDERING VAN HET PRODUCT IN OVEREENSTEMMING MET DE EUROPESE RICHTLIJN 2012/19/EU en latere wijzigingen.
Aan het einde van de levensduur mag het product niet met het huishoudelijk afval worden afgevoerd. Het kan worden ingeleverd bij de daarvoor aangewezen afvalinzamelpunten van de lokale autoriteiten of bij winkels die deze service aanbieden. Door een apparaat gescheiden af te voeren, worden mogelijke negatieve gevolgen voor het milieu en de volksgezondheid als gevolg van onjuiste afvoer voorkomen en kunnen de materialen waarvan het apparaat is gemaakt, worden hergebruikt, wat resulteert in aanzienlijke besparingen op energie en grondstoffen. Om de verplichting tot gescheiden afvoer te benadrukken, is het product gemarkeerd met een doorgekruiste vuilnisbak op wielen.

ALGEMENE GARANTIEVOORWAARDEN
Fratelli Guzzini S.p.A. u.s. Dit apparaat heeft een garantie van 24 maanden vanaf de aankoopdatum tegen fabricage- en materiaalfouten. De garantie dekt geen onopzettelijke schade, onjuist gebruik of nalatigheid (lees de instructies die bij het product zijn geleverd zorgvuldig), normale slijtage of kleine defecten die een verwaarloosbaar effect hebben op de waarde of functionaliteit van het product. De garantie vervalt indien het product is gewijzigd of gerepareerd door onbevoegden.

HOE TE HANDELEN IN GEVAL VAN EEN VERZOEK OM ASSISTENTIE
Bewaar de aankoopbon van het product (aankoopbon voor aankopen in de winkel of andere documentatie voor e-commerce-aankopen of promotionele aankopen).
Bewaar de verpakking van het product, aangezien deze het product beschermt wanneer het moet worden vervoerd voor technische ondersteuning.
Voor garantieservice die is aangeschaft bij een verkooppunt (Point of Sale, POS) is de klant verantwoordelijk voor het retourneren van het product naar het verkooppunt. De klant moet het product schoon en verpakt retourneren in de originele verpakking of in een alternatieve verpakking om schade tijdens het transport te voorkomen. De klant moet tevens een aankoopbewijs overleggen om aan te tonen dat hij recht heeft op garantie. De POS controleert de geldigheid van de garantie en stuurt het goedkeuringsverzoek via het daarvoor bestemde formulier, volledig ingevuld en vergezeld van een kopie van het aankoopbewijs, naar Fratelli Guzzini (Klantenservice) op het e-mailadres (info@fratelliguzzini.com).

Na goedkeuring door Fratelli Guzzini, wat in sommige gevallen kan betekenen dat het product naar Fratelli Guzzini moet worden geretourneerd, vervangt de POS het defecte product of onderdeel.

Voor andere verkoopmethoden (bijv. e-commerce of promotieaanbiedingen) dient de Klant contact op te nemen met de Sales Manager (GDV) bij wie de aankoop is gedaan, samen met het document waaruit de leverdatum blijkt, om aan te tonen dat hij recht heeft op garantie. De GDV controleert de geldigheid van de garantie en stuurt het goedkeuringsverzoek via het daarvoor bestemde formulier, volledig ingevuld en vergezeld van een kopie van het aankoopbewijs, naar Fratelli Guzzini (Klantenservice) op het e-mailadres (info@fratelliguzzini.com). Na goedkeuring door Fratelli Guzzini, wat in sommige gevallen kan vereisen dat het product naar Fratelli Guzzini wordt geretourneerd, wordt het defecte product of onderdeel vervangen.

Helpdeskondersteuning op het eerste niveau (uitleg over de functionaliteit van het product en garantieprocedures) is beschikbaar door contact op te nemen met een medewerker van de klantenservice van Fratelli Guzzini via het e-mailadres (info@fratelliguzzini.com).

FI

LEIVÄNPAAHDIN

Guzzini Small Appliances -tuotteet täyttävät laiteturvallisuutta koskevat nykyiset standardit ja lakisääteiset määräykset.

HUOMAUTUKSIA OSTON YHTEYDESSÄ

Ostohetkellä tuote on pakattu erityisesti suunniteltuun laatikkoon.

Pakkaus sisältää:
1 leivänpaahtimen, 1 käyttöohjeen.

Tarkista, ettei mitään puutu ja että pakkaus tai tuote ole vaurioitunut. Jos osia puuttuu tai on vaurioitunut, ota välittömästi yhteyttä jälleenmyyjään ennen asennusta.
Lue tämä käyttöohje huolellisesti ennen tuotteen käyttöä ja säilytä se myöhempää tarvetta varten.

YLEISET TURVALLISUUSVAROITUKSET

Lue kaikki ohjeet.
Pakkausmateriaaleja ei saa ehdottomasti jättää lasten ulottuville, koska ne ovat mahdollinen vaara. Älä hävitä pakkausmateriaaleja luontoon; hävitä ne sovellettavien määräysten mukaisesti.

Varoitus – Tukehtumisvaara! Pakkausmateriaalit eivät ole leluja ja voivat aiheuttaa tukehtumisvaaran lapsille. Pidä kaikki pakkausmateriaalit poissa lasten ulottuvilta.

Varoitus – Sähköiskun aiheuttama hengenvaara! Suojaa sähköosat ja virtajohto kosteudelta puhdistaessasi tai käyttäessäsi laitetta. Älä upota niitä veteen tai muuhun nesteeseen. Älä koskaan pidä niitä juoksevan veden alla. Niitä ei saa altistaa tippuvalle tai roiskuvalle vedelle. Puhdista ulkopinnat hieman kostealla liinalla. Varmista, ettei vettä pääse laitteen sisään. Lue lisäohjeet osiosta TUOTTEEN PUHDISTUS JA HOITO.
Sähköiskun välttämiseksi älä upota johtoa, pistoketta tai mitään leivänpaahtimen osaa veteen tai muihin nesteisiin.
Älä kosketa tai käytä laitetta märillä käsillä tai märällä lattialla.

Varoitus – Palovammavaara! Laitteen pinnat ja osat kuumenevat erittäin kuumiksi käytön aikana. Käsittele laitetta mukana toimitetuista kahvoista ja painikkeista. Anna laitteen aina jäähtyä kokonaan.
Lasten käytön aikana tai lasten lähellä on välttämätöntä valvoa laitetta huolellisesti.
Ennen laitteen kytkemistä varmista, että arvokilpi (katso virtalähteen tarra) vastaa sähköverkkoa. Asennus on suoritettava tuotteen käyttömaan voimassa olevien määräysten mukaisesti, valmistajan ohjeiden mukaisesti ja pätevän henkilöstön tai tämän käyttöohjeen lukeneen henkilöstön toimesta.
Irrota laite pistorasiasta, kun sitä ei käytetä, ukkosmyrskyjen aikana, toimintahäiriön sattuessa, ennen lisävarusteiden kytkemistä tai irrottamista ja ennen puhdistustoimenpiteitä.
Älä käytä laitetta ulkoisen ajastimen tai kaukosäädinjärjestelmän kanssa.
Älä käytä laitetta, jonka johto tai pistoke on vaurioitunut tai joka on epänormaalissa kunnossa. Jos virtajohto on vaurioitunut, pätevän henkilön on vaihdettava se vaaran välttämiseksi.
Älä anna johdon roikkua pöydän tai työtason reunan yli tai koskettaa kuumia pintoja.
Aseta laite tasaiselle, vaakasuoralle alustalle. Älä aseta laitetta kuumalle kaasu- tai sähköpolttimelle tai sen lähelle tai kuumaan uuniin.
Käytä laitetta ainoastaan sen aiottuun tarkoitukseen, kuten tässä käyttöohjeessa on kuvattu. Muu käyttö tai väärinkäyttö voi olla vaarallista. Fratelli Guzzini ei ota vastuuta väärän käytön aiheuttamista vahingoista.
Älä aseta suuria esineitä, foliopakkauksia tai ruokailuvälineitä leivänpaahtimeen, koska ne voivat aiheuttaa tulipalon tai sähköiskun.
Leipä voi palaa; siksi leivänpaahdinta ei tule käyttää verhojen tai muiden palavien materiaalien lähellä tai alla; varovaisuutta on noudatettava. Muiden kuin laitteen valmistajan suosittelemien lisälaitteiden käyttö voi aiheuttaa loukkaantumisen.
Älä yritä poistaa ruokaa leivänpaahtimesta sen ollessa käytössä.
Poista leipä varovasti paahtamisen jälkeen loukkaantumisen välttämiseksi.
Tässä laitteessa on maadoitettu pistoke. Varmista, että pistorasia on maadoitettu asianmukaisesti.
Älä avaa laitetta. Älä työnnä esineitä laitteen aukkoihin. Älä kytke vieraita esineitä laitteeseen äläkä peitä sitä.
Tätä laitetta voivat käyttää 8-vuotiaat ja sitä vanhemmat lapset sekä henkilöt, joilla on heikentyneet fyysiset, aistilliset tai henkiset kyvyt tai joilta puuttuu kokemusta ja tietoa, edellyttäen, että heitä valvotaan tai he ovat saaneet ohjeet laitteen turvalliseen käyttöön ja ymmärtävät siihen liittyvät vaarat. Lapset eivät saa leikkiä laitteella. Lapset eivät saa

puhdistaa ja huoltaa laitetta, elleivät he ole yli 8-vuotiaita ja heitä valvota.
Pidä laite ja sen johto poissa alle 8-vuotiaiden lasten ulottuvilta.
Kiinnitä erityistä huomiota, kun laitetta käytetään lasten lähellä. Varmista, ettei laite joudu vahingossa lasten käsiin.
Älä jätä laitetta valvomatta käytön aikana.
Leivänpaahtimen käytön aikana älä käytä alle 8 x 8 cm:n kokoisia viipaleita, koska viipaleita poistettaessa on palovammavaara.
Leivänpaahtimen reunat voivat kellastua hieman ajan myötä ympäröivän ilman lämpötilan vuoksi.
Älä käytä laitetta ulkona.

Käytä laitetta vain kuivassa ympäristössä, älä ulkona.

Tämä laite on tarkoitettu kotitalouskäyttöön ja vastaaviin käyttötarkoituksiin, kuten:
– HENKILÖKUNNAN KEITTIÖALUEET KAUPOISSA, TOIMISTOISSA JA MUISSA TYÖYMPÄRISTÖISSÄ;
– MAASEUTUMATKAILU;
– HOTELLIEN, MOTELLIEN JA MUIDEN ASUINYMPÄRISTÖJEN VIERAIDEN KÄYTTÖÖN;
– AAMIAISMAJOITUSTYYPPISISSÄ YMPÄRISTÖISSÄ.

Säilytä nämä ohjeet.
Fratelli Guzzini ei ole vastuussa laitteen virheellisestä tai kohtuuttomasta käytöstä aiheutuvista vahingoista.

Koska leivänpaahtimeen tai sisäiseen lämmityselementtiin voi jäädä valmistusjäämiä tai öljyä, ei ole harvinaista, että ensimmäisellä käyttökerralla muodostuu epämiellyttävää hajua. Tämän hajun poistamiseksi suosittelemme vahvasti laitteen käyttöä kaksi tyhjää sykliä maksimilämpötilassa ennen ensimmäisen leipäviipaleen paahtamista alla olevien ohjeiden mukaisesti.

KÄYTTÖ
Laitetta voidaan käyttää kolmessa tilassa:
- leivän lämmittämiseen IRROTETTAVALLA LÄMMITYSRISTILLÄ (1);
- leivän paahtamiseen, joka sitten poistuu LEIVÄNPAAHDIN (2) -laitteesta. Tässä tapauksessa leivän on oltava kooltaan vähintään 8x8 cm ja enintään 10x10 cm (voileipä);
- voileipien valmistukseen; käytä tässä tapauksessa PAAHTOKYTKINTÄ (9), joka sulkeutuu helposti naksahtaen ja jonka 180° aukko helpottaa voileivän asettamista ja poistamista. Leipäviipaleiden enimmäiskoko on 10x10 cm, riippumatta siitä, ovatko ne voileipiä vai yksittäisiä viipaleita. Älä täytä paahtoleipää liikaa.

Epäsäännöllisen muotoista tai pyöreää leipää voi paahtaa vain IRROTETTAVASSA LEIPÄLÄMMITTIMESSÄ (1).
Käytettäessä IRROTETTAVAA LEIPÄLÄMMITINTÄ (1), aseta PAAHTOTEHON SÄÄTÖNUPPI (3) asentoon 1.
Kun käytät yhtä leivänpaahdinta, vähennä paahtotehoa.
Huomautus: Varmista, että MURUTARJOTIN (4) on oikein paikallaan ennen käyttöä.

Kytke virtajohto pistorasiaan.
Aseta paahtoasteen säätönuppi halutulle tasolle. Käytettävissä on 7 paahtoastetta. Normaalin paahtoasteen saavuttamiseksi voit aloittaa asettamalla tason 3 tai 4.
Jatkuvassa käytössä viimeinen viipale ruskistuu voimakkaammin kuin edellinen.
Paina vipua (8) pystysuunnassa alaspäin, kunnes se on oikeassa asennossa; PERUUTUS-merkkivalo (5) syttyy ja paahtaminen alkaa. Kun leipä on paahdettu ennalta asetettuun väriin, vipu (8) nousee automaattisesti ja voit helposti poistaa leivän.
Huomautus: Vipu (8) voidaan lukita vain, kun laite on kytketty pistorasiaan.

HUOMAUTUS: Paahtamisen aikana voit myös tarkkailla paahtoleivän väriä. Jos olet tyytyväinen paahtoon, voit peruuttaa toiminnon milloin tahansa painamalla PERUUTA-painiketta (5). Älä koskaan nosta kärryn vipua (8) paahtamisen peruuttamiseksi.

Jos leipä on otettu jääkaapista, aseta paahtoasteen säätönuppi (3) halutulle tasolle. Paina vipua (8) pystysuunnassa alaspäin, kunnes se on oikeassa asennossa, ja paina sitten SULATUS-painiketta (6); SULATUS-merkkivalo (6) syttyy. Tässä tilassa leipä paahdetaan haluttuun tasoon.
Lämmitä kylmää paahtoleipää painamalla vipua (8) pystysuunnassa alaspäin, kunnes se on oikeassa asennossa, ja paina sitten LÄMMITYS-painiketta (7); LÄMMITYS-merkkivalo syttyy. Tässä tilassa paahtoaika on kiinteä; kun aika on kulunut umpeen, kärryn kahva nousee automaattisesti ja lopettaa uudelleenlämmityksen.

FI

VAROITUS

1. Poista kaikki suojapakkaukset ennen paahtamista.
Varoitus – Tukehtumisvaara! Pakkausmateriaalit eivät ole leluja ja voivat aiheuttaa tukehtumisvaaran lapsille. Pidä kaikki pakkausmateriaalit aina lasten ulottumattomissa.
2. Jos leivänpaahdin alkaa savuta, paina PERUUTA (5) lopettaaksesi paahtamisen välittömästi.
3. Vältä paahtamasta erittäin nestemäisiä ainesosia, kuten voita, sisältäviä ruokia.
4. Älä koskaan yritä poistaa leivänpaahtimeen juuttunutta leipää irrottamatta ensin leivänpaahtimen pistoketta pistorasiasta. Varo vahingoittamasta sisäistä mekanismia tai lämmityselementtejä leipää poistaessasi.
5. LEIPÄAUKKO (5) soveltuu vain tavallisten, 10x10 cm:n kokoisten leipäviipaleiden paahtamiseen; epäsäännöllisen muotoiset tai pyöreät leivät tulee paahtaa IRROTETTAVASSA LEIPÄLÄMMITTIMESSÄ (1).
6. Tasaisen värin saavuttamiseksi suosittelemme odottamaan vähintään 30 sekuntia paahtokertojen välillä, jotta värinsäätö nollautuu automaattisesti.

PUHDISTUS JA HUOLTO

Pese tuote ennen käyttöä noudattaen huolellisesti alla olevia ohjeita.
Irrota laite pistorasiasta ennen puhdistamista.
Ennen puhdistusta irrota pistoke pistorasiasta ja anna laitteen jäähtyä kokonaan.
Pyyhi leivänpaahtimen ulkopinta pehmeällä, kuivalla liinalla sen jälkeen, kun se on jäähtynyt; älä koskaan käytä metallinkiillotusainetta.

Älä käytä puhdistuksessa liuottimia tai hankaavia aineita, kovia harjoja tai metallisia tai teräviä esineitä. Liuottimet ovat haitallisia terveydelle ja voivat vahingoittaa muoviosia; sienet ja hankaavat aineet voivat naarmuttaa pintoja.
Poista leivänpaahtimen pohjalla oleva murualusta kahvasta ja tyhjennä se. Jos leivänpaahdinta käytetään usein, poista kertyneet leivänmurut vähintään kerran viikossa. Varmista, että murualusta on täysin suljettu ennen kuin käytät leivänpaahdinta uudelleen.
Poista kaikki käytetyt lisävarusteet ja murualusta. Lisävarusteet ja murualusta voidaan liottaa vedessä, jossa on mietoa astianpesuainetta.
Puhdista laitteen ulkopinta pehmeällä, hieman kostealla liinalla.
Kuivaa kaikki osat huolellisesti ennen laitteen käyttöä tai säilytystä.
Säilytä virtajohtoa ja laitetta lisävarusteineen puhtaana ja auringonvalolta suojattuna viileässä, kuivassa paikassa alkuperäispakkauksessaan.
Kun leivänpaahdinta ei käytetä tai säilytetä, virtajohdon voi kiedota sen pohjan alle.

Hygieniaohjeet:

Haitallisten bakteerien kasvun estämiseksi kaikki laitteen osat tulee puhdistaa huolellisesti jokaisen käyttökerran jälkeen.
Varmista aina, ettei laitteessa ja sen lisävarusteissa ole ruokajäämiä.
Käytä aika ajoin mietoa desinfiointiainetta. Käytä sitä pehmeän liinan kanssa ja puhdista laitteen ulkopinta ja lisävarusteet huolellisesti.
Lisätietoja desinfioinnista on saatavilla luontaistuote- ja ruokakaupoista.
Valmistaja pidättää oikeuden tehdä teknisiä ja/tai esteettisiä muutoksia milloin tahansa tuotannollisista tai kaupallisista syistä.

KÄYTTÖIKÄN LOPPUUN LIITTYVÄT HÄVITYSOHJEET
OHJEET TUOTTEEN OIKEAN HÄVITYKSEN VARMISTAMISEKSI EUROOPAN DIREKTIIVIN 2012/19/EU JA MYÖHEMPIEN MUUTOJEN MUKAISESTI.

Kun tuote on käyttöikänsä lopussa, sitä ei saa hävittää yhdyskuntajätteen mukana. Se voidaan toimittaa paikallisten viranomaisten perustamiin jätteenkeräyspisteisiin tai tätä palvelua tarjoaville jälleenmyyjille. Laitteen erillinen hävittäminen auttaa estämään mahdolliset kielteiset vaikutukset ympäristölle ja ihmisten terveydelle, jotka johtuvat virheellisestä hävittämisestä, ja mahdollistaa sen valmistusmateriaalien talteenoton, mikä johtaa merkittäviin energian ja resurssien säästöihin. Laitteiden erillisen hävittämisen velvollisuuden korostamiseksi tuote on merkitty yliviivatulla pyörillä varustetulla jäteastialla.

YLEISET TAKUUEHTO

Fratelli Guzzini S.p.A. u.s. Tälle laitteelle myönnetään 24 kuukauden takuu ostopäivästä lukien valmistus- ja materiaalivirheiden varalta. Takuu ei kata vahingossa tapahtuneita vahinkoja, vääränlaista käyttöä tai huolimattomuutta (lue tuotteen mukana toimitetut ohjeet huolellisesti), normaalia kulumista tai pieniä vikoja, joilla on merkityksetön vaikutus tuotteen arvoon tai toimintaan. Takuu mitätöityy, jos tuotetta on muokattu tai korjattu valtuuttamattomien henkilöiden toimesta.

TOIMENPITEET APUA PYYDETTÄESSÄ

Säilytä tuotteen ostokuitti (ostokuitti myymäläostoksille tai muu dokumentaatio verkkokauppaostoksille tai kampanjaostoksille).
Säilytä tuotteen pakkaus, sillä se suojaa tuotetta, jos se on kuljetettava tekniseen tukeen.
Kassasta ostetussa takuuhuollossa asiakas on vastuussa tuotteen palauttamisesta kassalle. Asiakkaan on palautettava tuote puhtaana ja pakattuna alkuperäispakkauksessaan tai muussa pakkauksessa kuljetuksen aikana tapahtuvien vaurioiden välttämiseksi. Asiakkaan on myös toimitettava ostokuitti osoittaakseen takuuoikeutensa. Myyntipiste varmistaa takuun voimassaolon ja lähettää hyväksyntäpyynnön asianmukaisella lomakkeella, asianmukaisesti täytettynä ja ostotositteen kopion kanssa, Fratelli Guzzinille (asiakaspalvelu) sähköpostiosoitteeseen (info@fratelliguzzini.com).

Kun Fratelli Guzzini on hyväksynyt pyynnön, joka joissakin tapauksissa voi edellyttää tuotteen palauttamista Fratelli Guzzinille, myyntipiste korvaa rikkoutuneen tuotteen tai osan.

Muissa myyntitavoissa (esim. verkkokauppa tai kampanjatarjoukset) asiakkaan on otettava yhteyttä myyntipäällikköön (GDV), jolta ostos tehtiin, ja toimitettava toimituspäivämäärää osoittava asiakirja osoittaakseen takuuoikeutensa. GDV varmistaa takuun voimassaolon ja lähettää hyväksyntäpyynnön asianmukaisella lomakkeella, asianmukaisesti täytettynä ja ostotositteen kopion kanssa, Fratelli Guzzinille (asiakaspalvelu) sähköpostiosoitteeseen (info@fratelliguzzini.com). Fratelli Guzzinin hyväksynnän jälkeen, joka voi joissakin tapauksissa edellyttää tuotteen palauttamista Fratelli Guzzinille, viallinen tuote tai komponentti vaihdetaan.

Ensitason tukipalvelu (tuotteen toiminnallisuuden selventäminen ja takuun hallintamenettelyt) on saatavilla ottamalla yhteyttä Fratelli Guzzinin asiakaspalvelun edustajaan sähköpostiosoitteeseen (info@fratelliguzzini.com).

PL

TOSTER

Małe AGD Guzzini są zgodne z obowiązującymi normami i przepisami prawnymi dotyczącymi bezpieczeństwa urządzeń.

UWAGI DOTYCZĄCE ZAKUPU

W momencie zakupu produkt jest zapakowany w specjalnie zaprojektowane, niestandardowe pudełko.

Opakowanie zawiera:
1 toster, 1 instrukcję obsługi.

Sprawdź, czy niczego nie brakuje, a opakowanie i produkt nie są uszkodzone. W przypadku braku lub uszkodzenia jakichkolwiek części, skontaktuj się ze sprzedawcą natychmiast przed przystąpieniem do instalacji.
Przed użyciem produktu przeczytaj uważnie niniejszą instrukcję obsługi i zachowaj ją na przyszłość.

OGÓLNE OSTRZEŻENIA DOTYCZĄCE BEZPIECZEŃSTWA

Przeczytaj wszystkie instrukcje.
Materiałów opakowaniowych nie wolno absolutnie pozostawiać w zasięgu dzieci, ponieważ stanowią one potencjalne źródło zagrożenia. Nie wyrzucaj materiałów opakowaniowych do środowiska; utylizuj je zgodnie z obowiązującymi przepisami.

Ostrzeżenie – Ryzyko uduszenia! Materiały opakowaniowe nie są zabawkami i mogą stanowić zagrożenie udławienia się dla dzieci. Przechowuj wszystkie materiały opakowaniowe poza zasięgiem dzieci.

Ostrzeżenie – Ryzyko śmierci w wyniku porażenia prądem elektrycznym! Podczas czyszczenia lub użytkowania należy chronić części elektryczne i przewód zasilający przed wilgocią. Nie zanurzać ich w wodzie ani w żadnej innej cieczy. Nigdy nie trzymać ich pod bieżącą wodą. Nie należy ich narażać na działanie kapiącą lub rozpryskującą się wodę. Powierzchnie zewnętrzne należy czyścić lekko wilgotną ściereczką. Należy upewnić się, że woda nie dostanie się do wnętrza urządzenia. Należy zapoznać się z dodatkowymi instrukcjami w rozdziale CZYSZCZENIE I KONSERWACJA PRODUKTU.
Aby chronić się przed porażeniem prądem, nie zanurzać przewodu, wtyczki ani żadnej części tostera w wodzie ani w innych cieczach.
Nie dotykać ani nie obsługiwać urządzenia mokrymi rękami ani na mokrej podłodze.

Ostrzeżenie – Ryzyko oparzenia! Powierzchnie i części urządzenia nagrzewają się podczas użytkowania. Urządzenie należy obsługiwać za pomocą dołączonych uchwytów i przycisków. Zawsze należy pozwolić urządzeniu całkowicie ostygnąć.
Należy zachować szczególną ostrożność, gdy urządzenie jest używane przez dzieci lub w ich pobliżu.
Przed podłączeniem urządzenia należy upewnić się, że tabliczka znamionowa (patrz etykieta na podstawie zasilającej) jest zgodna z parametrami sieci elektrycznej. Instalacja musi być przeprowadzona zgodnie z przepisami obowiązującymi w kraju, w którym produkt jest używany, zgodnie z instrukcjami producenta, przez wykwalifikowany personel lub personel, który zapoznał się z niniejszą instrukcją obsługi.
Odłącz urządzenie od gniazdka elektrycznego, gdy nie jest używane, podczas burzy z piorunami, w przypadku awarii, przed podłączeniem lub odłączeniem akcesoriów oraz przed jakąkolwiek procedurą czyszczenia.
Nie używaj urządzenia z zewnętrznym timerem ani pilotem zdalnego sterowania.
Nie używaj urządzenia z uszkodzonym przewodem lub wtyczką ani w nienormalnym stanie. Jeśli przewód zasilający jest uszkodzony, musi zostać wymieniony przez wykwalifikowaną osobę, aby uniknąć zagrożenia.
Nie pozwól, aby przewód zwisał ze stołu lub blatu ani dotykał gorących powierzchni.
Ustaw urządzenie na płaskiej, poziomej powierzchni. Nie umieszczaj urządzenia na ani w pobliżu gorącego palnika gazowego lub elektrycznego, ani w gorącym piekarniku.
Używaj urządzenia wyłącznie zgodnie z jego przeznaczeniem, opisanym w niniejszej instrukcji obsługi. Każde inne użycie lub niewłaściwe użycie może być niebezpieczne. Fratelli Guzzini nie ponosi odpowiedzialności za szkody spowodowane niewłaściwym użytkowaniem. Nie umieszczaj w tosterze dużych przedmiotów, opakowań foliowych ani naczyń, ponieważ może to spowodować pożar lub porażenie prądem.
Chleb może się przypalić, dlatego tostera nie należy używać w pobliżu lub pod zasłonami ani innymi materiałami łatwopalnymi; należy zachować ostrożność.
Używanie akcesoriów niezalecanych przez producenta urządzenia może spowodować obrażenia.
Nie próbuj wyjmować jedzenia z tostera podczas jego użytkowania.

Po zakończeniu opiekania ostrożnie wyjmij chleb, aby uniknąć obrażeń.
Urządzenie jest wyposażone we wtyczkę z uziemieniem. Upewnij się, że gniazdko elektryczne jest prawidłowo uziemione.
Nie otwieraj urządzenia. Nie wkładaj przedmiotów do gniazd urządzenia. Nie podłączaj żadnych obcych przedmiotów do urządzenia ani go nie zakrywaj.
To urządzenie może być używane przez dzieci w wieku 8 lat i starsze oraz osoby o ograniczonej sprawności fizycznej, sensorycznej lub umysłowej, a także osoby nieposiadające odpowiedniego doświadczenia i wiedzy, pod warunkiem, że znajdują się pod nadzorem lub otrzymały instrukcje dotyczące bezpiecznego korzystania z urządzenia i rozumieją związane z tym zagrożenia. Dzieci nie powinny bawić się urządzeniem. Czyszczenie i konserwacja nie powinny być wykonywane przez dzieci, chyba że ukończyły 8 lat i są pod nadzorem.
Urządzenie i jego przewód należy przechowywać poza zasięgiem dzieci poniżej 8. roku życia.
Należy zachować szczególną ostrożność podczas korzystania z urządzenia w pobliżu dzieci. Należy upewnić się, że urządzenie nie dostanie się przypadkowo w ręce dzieci. Nie należy pozostawiać urządzenia bez nadzoru podczas pracy.
Podczas korzystania z tostera nie należy kroić kromek mniejszych niż 8 x 8 cm ze względu na ryzyko oparzenia podczas wyjmowania kromek.
Brzegi tostera mogą z czasem lekko żółknąć pod wpływem temperatury otaczającego powietrza.
Nie należy używać urządzenia na zewnątrz.
Używaj urządzenia tylko w suchym otoczeniu, a nie na zewnątrz.

To urządzenie jest przeznaczone do użytku domowego i podobnych zastosowań, takich jak:
– KUCHNIE DLA PERSONELU W SKLEPACH, BIURACH I INNYCH MIEJSCACH PRACY;
– AGROTURYSTYKA;
– GOŚCI W HOTELACH, MOTELACH I INNYCH OBIEKTACH MIESZKALNYCH;
– PENSJONATY.

Zachowaj niniejszą instrukcję.
Firma Fratelli Guzzini zrzeka się wszelkiej odpowiedzialności za jakiekolwiek szkody spowodowane nieprawidłowym lub nierozsądnym użytkowaniem urządzenia.

Ponieważ w tosterze lub wewnętrznym elemencie grzejnym mogą pozostać pozostałości produkcyjne lub olej, po pierwszym użyciu może pojawić się nieprzyjemny zapach. Aby wyeliminować ten zapach, przed opiekaniem pierwszej kromki chleba, zdecydowanie zalecamy uruchomienie urządzenia na dwa puste cykle opiekania z maksymalną temperaturą, zgodnie z poniższymi instrukcjami.

DZIAŁANIE
Urządzenie może pracować w trzech trybach:
- do podgrzewania chleba na WYJMOWANEJ PÓŁCE PODGRZEWAJĄCEJ (1);
- do opiekania chleba, który następnie jest wysuwany z TOSTERA (2). W tym przypadku chleb musi mieć wymiary minimum 8x8 cm i maksimum 10x10 cm (chlebek kanapkowy);
- do przygotowywania kanapek; w tym przypadku należy użyć PRZEŁĄCZNIKA OPIEKANIA (9), który łatwo zamyka się z kliknięciem i którego 180-stopniowe otwarcie ułatwia wkładanie i wyjmowanie kanapek. Kromki chleba mogą mieć maksymalnie 10x10 cm, niezależnie od tego, czy są to kanapki, czy pojedyncze kromki. Nie należy przepełniać wnętrza tostu.
Chleb o nieregularnym lub okrągłym kształcie można opiekać tylko w WYJMOWANYM PODGRZEWACZU DO CHLEBA (1). Podczas korzystania z WYJMOWANEGO PODGRZEWACZA DO CHLEBA (1) należy ustawić POKRĘTŁO REGULACJI POZIOMU OPIECZENIA (3) w pozycji 1.
W przypadku korzystania z pojedynczego tostera należy zmniejszyć poziom opiekania.
Uwaga: Przed użyciem należy upewnić się, że TACKA NA OKRUCHY (4) jest prawidłowo ustawiona.

Podłączyć przewód zasilający do gniazdka elektrycznego.
Ustawić pokrętło regulacji stopnia opiekania na żądany poziom. Dostępnych jest 7 poziomów opiekania. Aby uzyskać normalny poziom opiekania, można zacząć od ustawienia poziomu 3 lub 4.
Podczas ciągłego użytkowania ostatnia kromka będzie bardziej zrumieniona niż poprzednia.
Nacisnąć DŹWIGNIĘ (8) pionowo w dół, aż do jej prawidłowego ustawienia; zaświeci się wskaźnik ANULOWANIA (5) i rozpocznie się opiekanie. Po opieczeniu chleba do ustawionego koloru DŹWIGNIA (8) automatycznie się podniesie, umożliwiając łatwe wyjęcie chleba.
Uwaga: DŹWIGNIĘ (8) można zablokować tylko wtedy, gdy urządzenie jest podłączone do sieci.

UWAGA: Podczas opiekania można również obserwować kolor tostu. Jeśli jesteś zadowolony z opiekania, możesz nacisnąć przycisk ANULUJ (5), aby anulować proces w dowolnym momencie. Nigdy nie podnoś DŹWIGNI (8) na wózku, aby anulować proces opiekania.
Jeśli chleb został wyjęty z lodówki, ustaw POKRĘTŁO REGULACJI POZIOMU OPIEKANIA (3) na żądany poziom. Naciśnij DŹWIGNIĘ (8) pionowo w dół, aż do prawidłowego ustawienia, a następnie naciśnij przycisk ROZMRAŻANIA (6); zaświeci się kontrolka ROZMRAŻANIA (6). W tym trybie chleb zostanie opieczony do żądanego poziomu.
Aby podgrzać zimny tost, naciśnij DŹWIGNIĘ (8) pionowo w dół, aż do prawidłowego ustawienia, a następnie naciśnij przycisk PODGRZEWANIA (7); zaświeci się kontrolka PODGRZEWANIA. W tym trybie czas opiekania jest ustawiony; po jego upływie rączka wózka automatycznie się uniesie, kończąc proces podgrzewania.

OSTRZEŻENIE

1. Przed opiekaniem usuń całe opakowanie ochronne.
Ostrzeżenie – Niebezpieczeństwo zadławienia! Materiały opakowaniowe nie są zabawkami i mogą stanowić zagrożenie zadławienia dla dzieci. Zawsze przechowuj wszystkie materiały opakowaniowe poza zasięgiem dzieci.
2. Jeśli toster zacznie dymić, naciśnij przycisk ANULUJ (5), aby natychmiast przerwać opiekanie.
3. Unikaj opiekania produktów z bardzo płynnymi składnikami, takimi jak masło.
4. Nigdy nie próbuj wyjmować pieczywa, które utknęło w szczelinach, bez uprzedniego odłączenia tostera od gniazdka elektrycznego. Uważaj, aby nie uszkodzić mechanizmu wewnętrznego ani elementów grzejnych podczas wyjmowania pieczywa.
5. SZCZELINA NA CHLEB (5) nadaje się wyłącznie do opiekania zwykłych kromek chleba o wymiarach 10x10 cm; pieczywo o nieregularnym kształcie lub okrągłe należy opiekać na WYJMOWANYM PODGRZEWACZU DO CHLEBA (1).
6. Aby uzyskać jednolity kolor, zalecamy odczekanie co najmniej 30 sekund między cyklami opiekania, aby kontrola koloru automatycznie się zresetowała.

CZYSZCZENIE I KONSERWACJA

Umyj produkt przed użyciem, ściśle przestrzegając poniższych instrukcji.
Odłącz urządzenie od zasilania przed czyszczeniem.
Przed przystąpieniem do czyszczenia wyjmij wtyczkę z gniazdka elektrycznego i poczekaj, aż urządzenie całkowicie ostygnie.
Po ostygnięciu tostera przetrzyj jego obudowę miękką, suchą ściereczką; nigdy nie używaj pasty do polerowania metalu.
Do czyszczenia nie używaj rozpuszczalników ani środków ściernych, twardych szczotek ani metalowych lub ostrych przedmiotów. Rozpuszczalniki są szkodliwe dla zdrowia i mogą uszkodzić części plastikowe; gąbki i środki ścierne mogą zarysować powierzchnie.
Wyjmij tackę na okruchy z dolnej części tostera za pomocą uchwytu i opróżnij ją. Jeśli toster jest często używany, usuwaj nagromadzone okruchy chleba co najmniej raz w tygodniu. Przed ponownym użyciem tostera upewnij się, że tacka na okruchy jest całkowicie zamknięta.
Wyjmij zużyte akcesoria i tackę na okruchy. Akcesoria i tackę na okruchy można namoczyć w wodzie z łagodnym płynem do mycia naczyń.
Wyczyść obudowę urządzenia miękką, lekko wilgotną ściereczką.
Dokładnie osusz wszystkie części przed użyciem lub przechowywaniem urządzenia.
Przechowuj przewód zasilający i urządzenie wraz z akcesoriami w czystym i chronionym przed światłem słonecznym miejscu, w chłodnym i suchym miejscu, w oryginalnym opakowaniu.
Gdy toster nie jest używany lub przechowywany, przewód zasilający można owinąć pod podstawą.

Informacje dotyczące higieny:
Aby zapobiec rozwojowi szkodliwych zarazków, wszystkie części urządzenia należy dokładnie czyścić po każdym użyciu.
Zawsze upewnij się, że na urządzeniu i jego akcesoriach nie ma resztek jedzenia.
Od czasu do czasu używaj nieagresywnego środka dezynfekującego. Używaj go z miękką ściereczką i dokładnie czyść obudowę urządzenia i akcesoria.
Więcej informacji na temat dezynfekcji można uzyskać w sklepach ze zdrową żywnością i supermarketach.

Producent zastrzega sobie prawo do wprowadzania zmian technicznych i/lub estetycznych w dowolnym momencie ze względów produkcyjnych lub handlowych.

INSTRUKCJA UTYLIZACJI PO KOŃCU EKSPLOATACJI
INSTRUKCJA DOTYCZĄCA PRAWIDŁOWEJ UTYLIZACJI PRODUKTU ZGODNIE Z DYREKTYWĄ EUROPEJSKĄ 2012/19/UE z późniejszymi zmianami.

Po zakończeniu okresu użytkowania produktu nie należy wyrzucać go razem z odpadami komunalnymi. Można go oddać do wyznaczonych punktów zbiórki odpadów utworzonych przez władze lokalne lub do punktów sprzedaży detalicznej świadczących taką usługę. Oddzielna utylizacja urządzenia pomaga zapobiegać potencjalnym negatywnym skutkom dla środowiska i zdrowia ludzkiego wynikającym z niewłaściwej utylizacji, a także umożliwia odzysk materiałów, z których jest wykonane, co przekłada się na znaczne oszczędności energii i zasobów. Aby podkreślić obowiązek oddzielnej utylizacji urządzeń, produkt jest oznaczony przekreślonym koszem na śmieci.

OGÓLNE WARUNKI GWARANCJI

Fratelli Guzzini S.p.A. u.s. Urządzenie jest objęte 24-miesięczną gwarancją od daty zakupu, obejmującą wady wykonania i materiałów. Gwarancja nie obejmuje uszkodzeń przypadkowych, niewłaściwego użytkowania lub zaniedbania (prosimy o dokładne zapoznanie się z instrukcją dołączoną do produktu), normalnego zużycia ani drobnych wad, które mają nieistotny wpływ na wartość lub funkcjonalność produktu. Gwarancja traci ważność, jeśli produkt został zmodyfikowany lub naprawiony przez osoby nieupoważnione.

POSTĘPOWANIE W PRZYPADKU ZGŁOSZENIA POMOCY

Zachowaj paragon zakupu produktu (paragon w przypadku zakupów w sklepie stacjonarnym lub inną dokumentację w przypadku zakupów e-commerce lub promocyjnych).
Zachowaj opakowanie produktu, ponieważ zabezpieczy ono produkt w przypadku konieczności transportu w celu uzyskania pomocy technicznej.
W przypadku serwisu gwarancyjnego zakupionego w punkcie sprzedaży (POS), klient jest odpowiedzialny za zwrot produktu do punktu sprzedaży. Klient musi zwrócić produkt czysty i zapakowany w oryginalne opakowanie lub w opakowanie alternatywne, aby zapobiec uszkodzeniom podczas transportu. Klient musi również przedstawić dowód zakupu w celu potwierdzenia uprawnień gwarancyjnych. Punkt Sprzedaży weryfikuje ważność gwarancji i przesyła wniosek o jej zatwierdzenie za pomocą odpowiedniego formularza, należycie wypełnionego i wraz z kopią dokumentu zakupu, do Działu Obsługi Klienta Fratelli Guzzini na adres e-mail (info@fratelliguzzini.com).

Po uzyskaniu zgody Fratelli Guzzini, która w niektórych przypadkach może wymagać zwrotu produktu do Fratelli Guzzini, Punkt Sprzedaży wymieni uszkodzony produkt lub podzespół.

W przypadku innych metod sprzedaży (np. e-commerce lub ofert promocyjnych), Klient musi skontaktować się z Kierownikiem Sprzedaży (GDV), u którego dokonano zakupu, wraz z dokumentem potwierdzającym datę dostawy, w celu udowodnienia uprawnień do gwarancji. GDV weryfikuje ważność gwarancji i przesyła wniosek o jej zatwierdzenie za pomocą odpowiedniego formularza, należycie wypełnionego i wraz z kopią dokumentu zakupu, do Działu Obsługi Klienta Fratelli Guzzini na adres e-mail (info@fratelliguzzini.com). Po uzyskaniu zgody Fratelli Guzzini, co w niektórych przypadkach może wymagać zwrotu produktu do Fratelli Guzzini, wadliwy produkt lub podzespół zostanie wymieniony.

Wsparcie techniczne pierwszego poziomu (objaśnienia dotyczące funkcjonalności produktu i procedur zarządzania gwarancją) jest dostępne po skontaktowaniu się z przedstawicielem Działu Obsługi Klienta Fratelli Guzzini pod adresem e-mail (info@fratelliguzzini.com).

DK

BRØDRISTER

Guzzini Small Appliances overholder gældende standarder og lovbestemmelser vedrørende apparatsikkerhed.

BEMÆRKNINGER VED KØB

På købstidspunktet er produktet pakket i en specialdesignet æske.

Pakken indeholder:
1 brødrister, 1 instruktionsbog.

Kontroller, at der ikke mangler noget, og at emballagen og produktet ikke er beskadiget. Hvis der mangler eller er beskadigede dele, skal du straks kontakte din forhandler, før du forsøger at installere.
Læs denne instruktionsbog omhyggeligt, inden du bruger produktet, og gem den til senere brug.

GENERELLE SIKKERHEDSADVARSLER

Læs alle instruktioner.
Emballagematerialer må absolut ikke opbevares utilgængeligt for børn, da de er en potentiel farekilde. Bortskaf ikke emballagematerialer i miljøet; bortskaf dem i overensstemmelse med gældende regler.

Advarsel – Risiko for kvælning! Emballagematerialer er ikke legetøj og kan udgøre en kvælningsfare for børn. Opbevar alle emballagematerialer utilgængeligt for børn.

Advarsel – Risiko for død som følge af elektrisk stød! Beskyt de elektriske dele og netledningen mod fugt ved rengøring eller brug. Må ikke nedsænkes i vand eller andre væsker. Hold dem aldrig under rindende vand. De må ikke udsættes for dryppende eller stænkende vand. Rengør de udvendige overflader med en let fugtig klud. Sørg for, at der ikke trænger vand ind i apparatets indre. Læs de yderligere instruktioner i afsnittet PRODUKTRENGØRING OG PLEJE.
For at beskytte mod elektrisk stød må ledningen, stikket eller nogen del af brødristeren ikke nedsænkes i vand eller andre væsker.
Rør ikke ved eller betjen ikke apparatet med våde hænder eller på et vådt gulv.

Advarsel – Risiko for forbrændinger! Apparatets overflader og dele bliver meget varme under brug. Håndter apparatet ved hjælp af de medfølgende håndtag og knapper. Lad altid apparatet køle helt af.
Nøje opsyn er nødvendigt, når apparatet bruges af eller i nærheden af børn.
Før apparatet tilsluttes, skal du sørge for, at typeskiltet (se etiketten på strømforsyningen) stemmer overens med det elektriske distributionsnet. Installationen skal udføres i overensstemmelse med de gældende regler i det land, hvor produktet anvendes, i henhold til producentens instruktioner og af kvalificeret personale eller af personale, der har læst denne brugsanvisning.
Tag stikket ud af stikkontakten, når apparatet ikke er i brug, under tordenvejr, i tilfælde af funktionsfejl, før du tilslutter eller fjerner tilbehør og før enhver rengøringsprocedure.
Brug ikke apparatet med en ekstern timer eller fjernbetjening.
Brug ikke apparater med en beskadiget ledning eller stik, eller i unormal tilstand. Hvis netledningen er beskadiget, skal den udskiftes af en kvalificeret person for at undgå fare.
Lad ikke ledningen hænge ud over kanten af et bord eller en køkkenbordplade eller røre ved varme overflader.
Placer apparatet på en plan, vandret overflade. Placer ikke apparatet på eller i nærheden af en varm gas- eller elektrisk brænder eller i en varm ovn.
Brug kun apparatet til dets tilsigtede formål, som beskrevet i denne brugsanvisning. Enhver anden brug eller misbrug kan være farligt. Fratelli Guzzini påtager sig intet ansvar for skader forårsaget af forkert brug.
Placer ikke store genstande, foliepakker eller redskaber i brødristeren, da de kan forårsage brand eller elektrisk stød.
Brød kan brænde; derfor bør brødristeren ikke bruges i nærheden af eller under gardiner eller andre brandbare materialer; forsigtighed er påkrævet.
Brug af tilbehør, der ikke er anbefalet af apparatproducenten, kan forårsage skade.
Forsøg ikke at fjerne mad fra brødristeren, mens den er i brug.
Sørg for at fjerne brødet forsigtigt efter ristning for at undgå skader.
Dette apparat er udstyret med et jordet stik. Sørg for, at stikkontakten er korrekt jordet.
Åbn ikke apparatet. Indsæt ikke genstande i apparatets åbninger. Sæt ikke fremmedlegemer i apparatet, og dæk det ikke til.
Dette apparat kan bruges af børn på 8 år og derover samt personer med reducerede fysiske, sensoriske eller

mentale evner, eller manglende erfaring og viden, forudsat at de er under opsyn eller har modtaget instruktioner i, hvordan apparatet bruges sikkert, og forstår de involverede farer. Børn må ikke lege med apparatet. Rengøring og vedligeholdelse må ikke udføres af børn, medmindre de er over 8 år og under opsyn.

Opbevar apparatet og dets ledning utilgængeligt for børn under 8 år.
Vær særlig opmærksom, når apparatet bruges i nærheden af børn. Sørg for, at apparatet ikke utilsigtet falder i hænderne på børn. Efterlad ikke apparatet uden opsyn under brug.
Brug ikke skiver mindre end 8x8 cm, når du bruger brødristeren, på grund af risikoen for forbrændinger, når skiverne fjernes.
Kanterne på brødristeren kan med tiden blive let gulnede på grund af temperaturen i den omgivende luft.
Brug ikke apparatet udendørs.
Brug kun apparatet i tørre omgivelser og ikke udendørs.

Dette apparat er beregnet til husholdningsbrug og lignende anvendelser, såsom:
– PERSONALEKØKKENER I BUTIKKER, KONTORER OG ANDRE ARBEJDSMILJØER;
– LANDBRUGSTURISME;
– AF GÆSTER PÅ HOTELLER, MOTELLER OG ANDRE BOLIGMILJØER;
– BED AND BREAKFAST-LIGNENDE MILJØER.

Gem disse instruktioner.
Fratelli Guzzini fraskriver sig ethvert ansvar for skader forårsaget af forkert eller urimelig brug af apparatet.

Da der kan være rester fra produktionen eller olie tilbage i brødristeren eller det indvendige varmeelement, er det ikke ualmindeligt, at der afgives en ubehagelig lugt ved første brug. For at fjerne denne lugt, anbefaler vi derfor kraftigt at bruge apparatet i to tomme cyklusser ved den maksimale ristetemperatur, inden du rister den første skive brød, i henhold til instruktionerne nedenfor.

BETJENING
Apparatet kan bruges i tre tilstande:
- til genopvarmning af brød på den UDTAGNE VARMERIST (1);
- til ristning af brød, som derefter skubbes ud af BRØDRISTEREN (2). I dette tilfælde skal brødet være mindst 8x8 cm og højst 10x10 cm (sandwichbrød);
- til tilberedning af sandwich; i dette tilfælde skal du bruge RISTNINGSKNAPPEN (9), som nemt lukkes med et klik, og hvis 180° åbning gør det lettere at isætte og fjerne sandwichen. Brødskiverne må maksimalt være 10x10 cm, uanset om det er sandwich eller individuelle skiver. Overfyld ikke ristet brød.
Uregelmæssigt eller rundt brød kan kun ristes på den UDTAGNE BRØDVARMER (1). Når du bruger den UDTAGNE BRØDVARMER (1), skal du indstille RISTNINGSNIVEAUKNAPPEN (3) til position 1.
Når du bruger en enkelt brødrister, skal du reducere ristningsniveauet.
Bemærk: Sørg for, at krummebakken (4) er korrekt placeret før brug.

Sæt netledningen i stikkontakten.
Indstil bruningsknappen til det ønskede niveau. Der er 7 bruningsniveauer tilgængelige. For at opnå et normalt bruningsniveau kan du starte med at indstille niveau 3 eller 4.
Ved kontinuerlig brug vil den sidste skive blive brunet mere end den forrige.
Tryk HÅNDTAGET (8) lodret nedad, indtil det er korrekt placeret; ANNULLER-indikatoren (5) lyser, og ristningen begynder. Når brødet er ristet til den forudindstillede farve, hæves HÅNDTAGET (8) automatisk, og du kan nemt fjerne brødet.
Bemærk: HÅNDTAGET (8) kan kun låses, når apparatet er tilsluttet en stikkontakt.

BEMÆRK: Mens du rister, kan du også observere farven på det ristede brød. Hvis du er tilfreds med ristningen, kan du til enhver tid trykke på knappen ANNULLER (5) for at annullere processen. Løft aldrig HÅNDTAGET (8) på vognen for at annullere ristningen.
Hvis brødet er blevet taget ud af køleskabet, skal du indstille KNAPPEN TIL KONTROLLERING AF RISTNINGSNIVEAUET (3) til det ønskede niveau. Tryk HÅNDTAGET (8) lodret ned, indtil det er korrekt placeret, og tryk derefter på OPTØNING-knappen (6); OPTØNING-indikatorlampen (6) lyser. I denne tilstand ristes brødet til det ønskede niveau.
For at genopvarme koldt ristet brød skal du trykke HÅNDTAGET (8) lodret ned, indtil det er korrekt placeret, og derefter trykke på OPVARMNING-knappen (7); OPVARMNING-indikatorlampen lyser. I denne tilstand er ristetiden fast; når tiden udløber, løftes vognens håndtag automatisk og afslutter genopvarmningsprocessen.

ADVARSEL

1. Fjern al beskyttende emballage før ristning.

Advarsel – Kvælningsfare! Emballagematerialer er ikke legetøj og kan udgøre en kvælningsfare for børn. Opbevar altid alle emballagematerialer utilgængeligt for børn.

2. Hvis brødristeren begynder at ryge, skal du trykke på ANNULLER (5) for at stoppe ristningen med det samme.
3. Undgå at riste madvarer med ekstremt flydende ingredienser, såsom smør.
4. Forsøg aldrig at fjerne brød, der sidder fast i rillerne, uden først at tage brødristerens stik ud af stikkontakten. Pas på ikke at beskadige den indvendige mekanisme eller varmeelementerne, når du fjerner brødet.
5. BRØDSLIJSTEN (5) er kun egnet til at riste almindelige brødskiver, der måler 10x10 cm. Uregelmæssigt formet eller rundt brød bør ristes på den AFTAGELIGE BRØDVARMER (1).
6. For at opnå en ensartet farve anbefaler vi at vente mindst 30 sekunder mellem ristecyklusser, så farvekontrollen automatisk nulstilles.

RENGØRING OG VEDLIGEHOLDELSE

Vask produktet før brug, og følg nøje instruktionerne nedenfor.
Tag stikket ud af apparatet før rengøring.
Før du udfører nogen form for rengøring, skal du tage stikket ud af stikkontakten og lade apparatet køle helt af.
Tør ydersiden af med en blød, tør klud, når brødristeren er afkølet; brug aldrig metalpolish.
Brug ikke opløsningsmidler eller slibende produkter, hårde børster eller metal eller skarpe genstande under rengøringen. Opløsningsmidler er skadelige for dit helbred og kan beskadige plastikdele; svampe og slibende produkter kan ridse overfladerne. Fjern krummebakken i bunden af brødristeren ved hjælp af håndtaget og tøm den. Hvis brødristeren bruges ofte, skal du fjerne ophobede rasp mindst én gang om ugen. Sørg for, at krummebakken er helt lukket, før du bruger brødristeren igen.
Fjern brugt tilbehør og krummebakken. Tilbehøret og krummebakken kan lægges i blød i vand med et mildt opvaskemiddel. Rengør apparatets yderside med en blød, let fugtig klud.
Tør alle dele grundigt, før du bruger eller opbevarer apparatet.
Opbevar netledningen og apparatet med tilbehøret rent og beskyttet mod sollys på et køligt og tørt sted i originalemballagen.
Når den ikke er i brug eller opbevares, kan netledningen vikles ind under bunden af brødristeren.

Hygiejneoplysninger:

For at forhindre vækst af skadelige bakterier skal alle dele af apparatet rengøres grundigt efter hver brug.
Sørg altid for, at der ikke er madrester på apparatet og dets tilbehør.
Brug fra tid til anden et ikke-aggressivt desinfektionsmiddel. Brug det med en blød klud, og rengør apparatets ydre og tilbehør grundigt.
Yderligere oplysninger om desinfektion kan fås i helsekostbutikker og dagligvarebutikker.
Producenten forbeholder sig retten til at foretage tekniske og/eller æstetiske ændringer til enhver tid af produktions- eller kommercielle årsager.

INSTRUKTIONER TIL BORTSKAFFELSE VED UDGANG AF APPARATET

INSTRUKTIONER TIL KORREKT BORTSKAFFELSE AF PRODUKTET I OVERENSSTEMMELSE MED EUROPÆISK DIREKTIV 2012/19/EU og efterfølgende ændringer.

Ved udgangen af produktets levetid må det ikke bortskaffes sammen med husholdningsaffald. Det kan afleveres på de udpegede genbrugsstationer, der er etableret af lokale myndigheder, eller hos forhandlere, der tilbyder denne service. Separat bortskaffelse af et apparat hjælper med at forhindre potentielle negative konsekvenser for miljøet og menneskers sundhed som følge af uhensigtsmæssig bortskaffelse og gør det muligt at genvinde de materialer, det er lavet af, hvilket resulterer i betydelige energi- og ressourcebesparelser. For at fremhæve forpligtelsen til at bortskaffe apparater separat er produktet mærket med en overstreget skraldespand på hjul.

GENERELLE GARANTIBETINGELSER

Fratelli Guzzini S.p.A. u.s. Dette apparat er garanteret i 24 måneder fra købsdatoen mod fabrikations- og materialefejl. Garantien dækker ikke utilsigtet skade, forkert brug eller uagtsomhed (læs venligst instruktionerne, der følger med produktet, omhyggeligt), normal slitage eller mindre defekter, der har ubetydelig indflydelse på produktets værdi eller funktion. Garantien bortfalder, hvis produktet er blevet ændret eller repareret af uautoriserede personer.

SÅDAN FREMGÅR DU, HVIS DU ANMODER OM HJÆLP

Gem produktets købskvittering (købskvittering ved køb i butikken eller anden dokumentation ved e-handelskøb eller kampagnekøb).
Gem produktets emballage, da den beskytter produktet, hvis det skal transporteres for teknisk assistance.
For garantiservice købt fra et salgssted (POS) er kunden ansvarlig for at returnere produktet til POS'en. Kunden skal returnere produktet rent og pakket i originalemballagen eller i alternativ emballage for at forhindre skader under transport. Kunden skal også fremvise købsbevis for at dokumentere garantiberettigelse. POS'en verificerer garantiens gyldighed og sender anmodningen om godkendelse ved hjælp af den relevante formular, behørigt udfyldt og ledsaget af en kopi af købsdokumentet, til Fratelli Guzzini (kundeservice) på e-mailadressen (info@fratelliguzzini.com).

Efter godkendelse fra Fratelli Guzzini, hvilket i nogle tilfælde kan kræve, at produktet returneres til Fratelli Guzzini, vil POS'en erstatte det defekte produkt eller den defekte komponent.

Ved andre salgsmetoder (f.eks. e-handel eller kampagnetilbud) skal kunden kontakte den salgschef (GDV), som købet blev foretaget hos, sammen med dokumentet, der bekræfter leveringsdatoen, for at dokumentere berettigelse til garantien. GDV'en verificerer garantiens gyldighed og sender anmodningen om godkendelse ved hjælp af den relevante formular, behørigt udfyldt og ledsaget af en kopi af købsdokumentet, til Fratelli Guzzini (kundeservice) på e-mailadressen (info@fratelliguzzini.com). Efter godkendelse fra Fratelli Guzzini, hvilket i nogle tilfælde kan kræve, at produktet returneres til Fratelli Guzzini, vil det defekte produkt eller den defekte komponent blive udskiftet.

Førsteklasses helpdesk-support (afklaring af produktets funktionalitet og garantiprocedurer) er tilgængelig ved at kontakte en kundeservicerepræsentant fra Fratelli Guzzini på e-mailadressen (info@fratelliguzzini.com).

SE

BRÖDROST

Guzzini Small Appliances uppfyller gällande standarder och lagar gällande säkerhet för apparater.

ANVISNINGAR VID KÖP

Vid köptillfället är produkten förpackad i en specialdesignad speciallåda.

Förpackningen innehåller:
1 brödrost, 1 instruktionsbok.

Kontrollera att ingenting saknas och att förpackningen och produkten inte är skadade. Om några delar saknas eller är skadade, kontakta din återförsäljare omedelbart innan du påbörjar någon installation.
Läs denna instruktionsbok noggrant innan du använder produkten och spara den för framtida bruk.

ALLMÄNNA SÄKERHETSVARNINGAR

Läs alla instruktioner.
Förpackningsmaterial får absolut inte lämnas utom räckhåll för barn eftersom det är en potentiell fara. Kassera inte förpackningsmaterial i miljön; kassera det i enlighet med gällande föreskrifter.

Varning – Kvävningsrisk! Förpackningsmaterial är inte leksaker och kan utgöra en kvävningsrisk för barn. Förvara allt förpackningsmaterial utom räckhåll för barn.

Varning – Risk för dödsfall på grund av elektrisk stöt! Skydda de elektriska delarna och nätsladden från fukt vid rengöring eller användning. Doppa dem inte i vatten eller någon annan vätska. Håll dem aldrig under rinnande vatten. De ska inte utsättas för droppande eller stänkande vatten. Rengör utsidan med en lätt fuktig trasa. Se till att vatten inte kommer in i apparatens insida. Läs de ytterligare instruktionerna i avsnittet PRODUKTRENGÖRING OCH SKÖTSEL.
För att skydda mot elektriska stötar, doppa inte sladden, kontakten eller någon del av brödrosten i vatten eller andra vätskor.
Rör eller använd inte apparaten med våta händer eller medan du står på ett vått golv.

Varning – Risk för brännskador! Apparatens ytor och delar blir mycket varma under användning. Hantera apparaten med hjälp av de medföljande handtagen och knapparna. Låt alltid apparaten svalna helt.
Noggrann övervakning är nödvändig när apparaten används av eller i närheten av barn.
Innan du ansluter apparaten, se till att typskylten (se etiketten på strömsockeln) överensstämmer med elnätet. Installationen måste utföras i enlighet med gällande föreskrifter i det land där produkten används, enligt tillverkarens instruktioner och av kvalificerad personal eller av personal som har läst denna bruksanvisning.
Dra ur sladden till apparaten ur eluttaget när den inte används, under åskväder, vid funktionsfel, innan du ansluter eller tar bort tillbehör och före någon rengöring.
Använd inte apparaten med en extern timer eller fjärrkontroll.
Använd inte någon apparat med skadad sladd eller kontakt, eller i onormalt skick. Om nätsladden är skadad måste den bytas ut av en kvalificerad person för att undvika fara.
Låt inte sladden hänga över kanten på ett bord eller en bänk eller vidröra heta ytor.
Placera apparaten på en plan, horisontell yta. Placera inte apparaten på eller nära en het gas- eller elektrisk brännare, eller i en het ugn.
Använd endast apparaten för det avsedda ändamålet, enligt beskrivningen i denna bruksanvisning. All annan användning eller missbruk kan vara farligt. Fratelli Guzzini tar inget ansvar för skador som orsakats av felaktig användning.

Placera inte stora föremål, folieförpackningar eller redskap i brödrosten, eftersom de kan orsaka brand eller elektriska stötar.
Bröd kan bränna; därför bör brödrosten inte användas nära eller under gardiner eller andra brännbara material; försiktighet krävs.
Användning av tillbehör som inte rekommenderas av apparatens tillverkare kan orsaka skador.
Försök inte ta ut mat ur brödrosten medan den används.
Var noga med att försiktigt ta ut brödet efter rostning för att undvika skador.
Denna apparat är utrustad med en jordad kontakt. Se till att vägguttaget är korrekt jordat.
Öppna inte apparaten. För inte in föremål i apparatens uttag. Anslut inte främmande föremål till apparaten och täck

inte över den.
Denna apparat kan användas av barn från 8 år och uppåt och personer med nedsatt fysisk, sensorisk eller mental förmåga, eller bristande erfarenhet och kunskap, förutsatt att de övervakas eller har fått instruktioner om hur man använder apparaten på ett säkert sätt och förstår de risker som är förknippade med den. Barn får inte leka med apparaten. Rengöring och underhåll får inte utföras av barn om de inte är över 8 år och övervakas.
Förvara apparaten och dess sladd utom räckhåll för barn under 8 år.
Var särskilt uppmärksam när apparaten används nära barn. Se till att apparaten inte oavsiktligt hamnar i barns händer. Lämna inte apparaten utan uppsikt under användning.
Använd inte skivor mindre än 8x8 cm när du använder brödrosten på grund av risken för brännskador när skivorna tas bort.
Brödrostens kanter kan gulna något med tiden på grund av temperaturen i den omgivande luften.
Använd inte apparaten utomhus.
Använd endast apparaten i torra miljöer och inte utomhus.

Denna apparat är avsedd för hushållsbruk och liknande tillämpningar, såsom:
– PERSONALKÖK I BUTIKER, KONTOR OCH ANDRA ARBETSMILJÖER;
– LANTBRUKSTURISM;
– AV GÄSTER PÅ HOTELL, MOTELL OCH ANDRA BOSTADSMILJÖER;
– BED AND BREAKFAST-LIKNANDE MILJÖER.

Spara dessa instruktioner.
Fratelli Guzzini frånsäger sig allt ansvar för skador som orsakats av felaktig eller orimlig användning av apparaten.

Eftersom tillverkningsrester eller olja kan finnas kvar i brödrosten eller det interna värmeelementet är det inte ovanligt att en obehaglig lukt avges vid första användningen. För att eliminera denna lukt rekommenderar vi därför starkt att du använder apparaten i två tomma cykler vid maximal rostningstemperatur innan du rostar den första brödskivan, enligt instruktionerna nedan.

ANVÄNDNING
Apparaten kan användas i tre lägen:
- för att värma upp bröd på det AVTAGBARA VÄRMEGALLRET (1);
- för att rosta bröd, som sedan matas ut ur BRÖDROSTEN (2). I detta fall måste brödet vara minst 8x8 cm och högst 10x10 cm (smörgåslimpa);
- för att tillaga smörgåsar; använd i detta fall ROSTNINGSSPANELLEN (9), som stängs enkelt med ett klick och vars 180°-öppning gör det lättare att sätta i och ta ut smörgåsen. Brödskivorna får vara maximalt 10x10 cm, oavsett om det är smörgåsar eller individuella skivor. Överfyll inte brödskivorna.
Oregelbundet eller runt bröd kan endast rostas på den AVTAGBARA BRÖDVÄRMARE (1). När du använder den AVTAGBARA BRÖDVÄRMARE (1), ställ in ROSTNINGSNIVÅVREDET (3) i läge 1.
När du använder en enda brödrost, minska rostningsnivån.
Obs: Se till att SMULFORMEN (4) är korrekt placerad före användning.

Anslut nätsladden till eluttaget.
Ställ in rostningsreglaget på önskad nivå. Det finns 7 rostningsnivåer tillgängliga. För att uppnå normal rostningsnivå kan du börja med att ställa in nivå 3 eller 4.
Vid kontinuerlig användning kommer den sista skivan att brynas mer än den föregående.
Tryck SPAKEN (8) vertikalt nedåt tills den är korrekt placerad; AVBRYT-indikatorn (5) tänds och rostningen börjar.
När brödet har rostats till den förinställda färgen höjs SPAKEN (8) automatiskt och du kan enkelt ta ut brödet.
Obs: SPAKEN (8) kan bara låsas när apparaten är inkopplad.

OBS: Medan du rostar kan du även observera färgen på det rostade brödet. Om du är nöjd med rostningen kan du trycka på AVBRYT-knappen (5) för att avbryta processen när som helst. Lyft aldrig SPAKEN (8) på vagnen för att avbryta rostningsprocessen.

Om brödet har tagits ut ur kylskåpet, ställ in ROSTNINGSNIVÅKONTROLLVREDET (3) på önskad nivå. Tryck SPAKEN (8) vertikalt nedåt tills den är korrekt placerad, tryck sedan på UPPTINING-knappen (6); UPPTINING-indikatorlampan (6) tänds. I detta läge rostas brödet till önskad nivå.

För att värma upp kallt rostat bröd, tryck SPAKEN (8) vertikalt nedåt tills den är korrekt placerad, tryck sedan på

UPPTINING-knappen (7); UPPTINING-indikatorlampan tänds. I detta läge är rostningstiden fast; när tiden går ut lyfts vagnens handtag automatiskt och avslutar uppvärmningsprocessen.

VARNING

1. Ta bort all skyddande förpackning före rostning.

Varning – Kvävningsrisk! Förpackningsmaterial är inte leksaker och kan utgöra en kvävningsrisk för barn. Förvara alltid allt förpackningsmaterial utom räckhåll för barn.

2. Om brödrosten börjar ryka, tryck på AVBRYT (5) för att omedelbart stoppa rostningen.
3. Undvik att rosta mat med extremt flytande ingredienser som smör.
4. Försök aldrig ta bort bröd som fastnat i springorna utan att först dra ur brödrostens sladd från eluttaget. Var försiktig så att du inte skadar den inre mekanismen eller värmeelementen när du tar ut brödet.
5. BRÖDSPUNKTEN (5) är endast lämplig för att rosta vanliga brödskivor, som mäter 10x10 cm. Oregelbundet format eller runt bröd bör rostas på den AVTAGBARA BRÖDVÄRMARE (1).
6. För att uppnå en jämn färg rekommenderar vi att du väntar minst 30 sekunder mellan rostningscyklerna så att färgkontrollen återställs automatiskt.

RENGÖRING OCH UNDERHÅLL

Tvätta produkten före användning och följ noggrant instruktionerna nedan.
Dra ur apparaten innan rengöring. Innan du utför någon rengöring, dra ut kontakten ur eluttaget och låt apparaten svalna helt. Torka av utsidan med en mjuk, torr trasa efter att brödrosten har svalnat; använd aldrig metallputsmedel. Använd inte lösningsmedel eller slipmedel, hårda borstar eller metall eller vassa föremål vid rengöring. Lösningsmedel är skadliga för hälsan och kan skada plastdelar; svampar och slipmedel kan repa ytorna.
Ta bort smulbrickan på undersidan av brödrosten med hjälp av handtaget och töm den. Om brödrosten används ofta, ta bort ansamlade brödsmulor minst en gång i veckan. Se till att smulbrickan är helt stängd innan du använder brödrosten igen. Ta bort alla använda tillbehör och smulbrickan. Tillbehören och smulbrickan kan blötläggas i vatten med ett milt diskmedel. Rengör apparatens utsida med en mjuk, lätt fuktig trasa.Torka alla delar noggrant innan du använder eller förvarar apparaten.
Förvara nätsladden och apparaten med dess tillbehör, rena och skyddade från solljus, på en sval, torr plats i originalförpackningen. När den inte används eller förvaras kan nätsladden lindas in under brödrostens botten.

Hygieninformation:

För att förhindra tillväxt av skadliga bakterier bör alla delar av apparaten rengöras noggrant efter varje användning.
Se alltid till att det inte finns några matrester på apparaten och dess tillbehör.
Använd då och då ett icke-aggressivt desinfektionsmedel. Använd det med en mjuk trasa och rengör apparatens utsida och tillbehör noggrant. Mer information om desinfektion finns i hälsokostbutiker och livsmedelsbutiker.
Tillverkaren förbehåller sig rätten att när som helst göra tekniska och/eller estetiska ändringar av produktions- eller kommersiella skäl.

INSTRUKTIONER FÖR AVFALLSHANTERING VID UTTAGEN AVFALLSHANTERING INSTRUKTIONER FÖR KORREKT AVFALLSHANTERING AV PRODUKTEN I ENLIGHET MED EUROPEISKA DIREKTIVET 2012/19/EU och efterföljande ändringar.

Vid slutet av sin livslängd får produkten inte kasseras med kommunalt avfall. Den kan lämnas till avsedda avfallscentraler som inrättats av lokala myndigheter, eller till återförsäljare som tillhandahåller denna tjänst. Att kassera en apparat separat hjälper till att förhindra potentiella negativa konsekvenser för miljön och människors hälsa till följd av felaktig avfallshantering och gör det möjligt att återvinna de material den är tillverkad av, vilket resulterar i betydande energi- och resursbesparingar. För att markera skyldigheten att kassera apparater separat är produkten märkt med en överkorsad soptunna på hjul.

ALLMÄNNA GARANTIVILLKOR

Fratelli Guzzini S.p.A. u.s. Denna apparat har 24 månaders garanti från inköpsdatum mot defekter i utförande och material. Garantin täcker inte oavsiktlig skada, felaktig användning eller försummelse (läs noggrant instruktionerna som medföljer produkten), normalt slitage eller mindre defekter som har en försumbar effekt på produktens värde eller funktion. Garantin upphör att gälla om produkten har modifierats eller reparerats av obehöriga personer.

HUR DU GÅR TILL VID BEGÄRAN OM HJÄLP

Spara produktens inköpskvitto (inköpskvitto för köp i butik eller annan dokumentation för e-handelsköp eller kampanjköp).
Spara produktens förpackning, eftersom den skyddar produkten om den behöver transporteras för teknisk assistans.
För garantiservice som köpts från en försäljningsställe (POS) är kunden ansvarig för att returnera produkten till försäljningsstället. Kunden måste returnera produkten ren och förpackad i originalförpackningen eller i en alternativ förpackning för att förhindra skador under transport. Kunden måste också tillhandahålla inköpsbevis för att visa att du har rätt till garanti. Kassören verifierar garantins giltighetstid och skickar begäran om godkännande med hjälp av lämpligt formulär, korrekt ifyllt och åtföljt av en kopia av köpedokumentet, till Fratelli Guzzini (kundtjänst) på e-postadressen (info@fratelliguzzini.com).

Efter godkännande från Fratelli Guzzini, vilket i vissa fall kan kräva att produkten returneras till Fratelli Guzzini, kommer Kassören att ersätta den trasiga produkten eller komponenten.

För andra försäljningsmetoder (t.ex. e-handel eller kampanjerbjudanden) måste kunden kontakta försäljningschefen (GDV) som köpet gjordes från, tillsammans med dokumentet som intygar leveransdatumet, för att styrka garantirättigheten. GDV verifierar garantins giltighetstid och skickar begäran om godkännande med hjälp av lämpligt formulär, korrekt ifyllt och åtföljt av en kopia av köpedokumentet, till Fratelli Guzzini (kundtjänst) på e-postadressen (info@fratelliguzzini.com). Efter godkännande från Fratelli Guzzini, vilket i vissa fall kan kräva att produkten returneras till Fratelli Guzzini, kommer den defekta produkten eller komponenten att bytas ut.

Förstahandssupport (förtydliganden om produktens funktionalitet och garantihanteringsprocedurer) är tillgänglig genom att kontakta en kundtjänstrepresentant från Fratelli Guzzini på e-postadressen (info@fratelliguzzini.com).

PT

TORRADEIRA

Os pequenos eletrodomésticos Guzzini cumprem as normas e disposições legais em vigor relativas à segurança dos aparelhos.

NOTAS APÓS A COMPRA

No momento da compra, o produto é embalado numa caixa personalizada especialmente concebida.

A embalagem contém:
1 torradeira, 1 manual de instruções.

Verifique se não falta nada e se a embalagem e o produto não estão danificados. Se alguma peça estiver em falta ou danificada, contacte o revendedor imediatamente antes de tentar qualquer instalação.
Leia este manual de instruções atentamente antes de utilizar o produto e guarde-o para futuras consultas.

AVISOS GERAIS DE SEGURANÇA

Leia todas as instruções.
Os materiais da embalagem não devem ser deixados ao alcance das crianças, pois representam um perigo potencial. Não deite os materiais da embalagem para o meio ambiente; elimine-os de acordo com as normas aplicáveis.

Aviso – Risco de asfixia! Os materiais da embalagem não são brinquedos e podem representar um risco de asfixia para as crianças. Mantenha todos os materiais da embalagem fora do alcance das crianças.

Aviso – Risco de morte por choque elétrico! Ao limpar ou utilizar, proteja as partes elétricas e o cabo de alimentação da humidade. Não os mergulhe em água ou qualquer outro líquido. Nunca os segure debaixo de água corrente. Não devem ser expostos a gotejamento ou salpicos de água. Limpe as superfícies exteriores com um pano ligeiramente húmido. Certifique-se de que a água não entra no interior do aparelho. Leia as instruções adicionais na secção LIMPEZA E CUIDADOS A TER COM O PRODUTO.
Para evitar choques elétricos, não mergulhe o cabo, a ficha ou qualquer parte da torradeira em água ou outros líquidos.
Não toque nem opere o aparelho com as mãos molhadas ou num piso molhado.

Aviso – Risco de queimaduras! As superfícies e partes do aparelho ficam muito quentes durante a utilização. Manuseie o aparelho utilizando as pegas e os botões fornecidos. Deixe sempre o aparelho arrefecer completamente.
É necessária uma supervisão cuidadosa quando o aparelho é utilizado por ou perto de crianças.
Antes de ligar o aparelho, certifique-se de que a placa de características (consulte a etiqueta na base de alimentação) corresponde à rede de distribuição elétrica. A instalação deve ser realizada de acordo com as normas em vigor no país em que o produto é utilizado, seguindo as instruções do fabricante e por pessoal qualificado ou por pessoal que tenha lido este manual de instruções.
Desligue o aparelho da tomada quando não estiver a ser utilizado, durante tempestades com raios, em caso de avaria, antes de ligar ou remover acessórios e antes de qualquer procedimento de limpeza.
Não utilize o aparelho com um temporizador externo ou sistema de controlo remoto.
Não utilize qualquer aparelho com o cabo ou ficha danificados ou em condições anormais. Se o cabo de alimentação estiver danificado, deverá ser substituído por uma pessoa qualificada para evitar riscos.
Não deixe o cabo pendurado na borda de uma mesa ou bancada ou em contacto com superfícies quentes.

Coloque o aparelho numa superfície plana e horizontal. Não coloque o aparelho sobre ou perto de um queimador a gás ou elétrico quente, ou dentro de um forno quente.
Utilize o aparelho apenas para o fim a que se destina, conforme descrito neste manual de instruções. Qualquer outro uso ou utilização indevida pode ser perigoso. A Fratelli Guzzini não se responsabiliza por danos causados por utilização indevida.
Não coloque objetos de grandes dimensões, embalagens de alumínio ou utensílios na torradeira, pois podem provocar incêndios ou choques elétricos.
O pão pode queimar; assim, a torradeira não deve ser utilizada perto ou debaixo de cortinas ou outros materiais combustíveis; tenha cuidado.
A utilização de acessórios não recomendados pelo fabricante do aparelho pode provocar ferimentos.
Não tente remover alimentos da torradeira enquanto esta estiver a ser utilizada.
Certifique-se de que remove o pão com cuidado após o torrar para evitar ferimentos.

Este aparelho está equipado com uma ficha ligada à terra. Certifique-se de que a tomada está devidamente ligada à terra.
Não abra o aparelho. Não introduza objetos nas aberturas do aparelho. Não ligue objetos estranhos ao aparelho nem o tape.
Este aparelho pode ser utilizado por crianças com idade igual ou superior a 8 anos e por pessoas com capacidades físicas, sensoriais ou mentais reduzidas, ou com falta de experiência e conhecimento, desde que sejam supervisionadas ou tenham recebido instruções sobre como utilizar o aparelho em segurança e compreendam os riscos envolvidos. As crianças não devem brincar com o aparelho. A limpeza e a manutenção pelo utilizador não devem ser realizadas por crianças, a menos que tenham mais de 8 anos de idade e estejam sob supervisão.
Mantenha o aparelho e o cabo fora do alcance das crianças com menos de 8 anos de idade.
Preste especial atenção quando o aparelho é utilizado perto de crianças. Certifique-se de que o aparelho não cai inadvertidamente nas mãos das crianças. Não deixe o aparelho sem vigilância durante o funcionamento.
Quando utilizar a torradeira, não utilize fatias com menos de 8x8cm devido ao risco de queimaduras ao retirar as fatias. As bordas da torradeira podem apresentar um ligeiro amarelecimento ao longo do tempo devido à temperatura do ar circundante.
Não utilize o aparelho no exterior.
Utilize o aparelho apenas em ambientes secos e não no exterior.

Este aparelho destina-se a uso doméstico e aplicações similares, tais como:
– ÁREAS DE COZINHA PARA OS COLABORADORES EM LOJAS,
  ESCRITÓRIOS E OUTROS AMBIENTES DE TRABALHO;
– AGROTURISMO;
– POR HÓSPEDES EM HOTÉIS, MOTÉIS E OUTROS AMBIENTES RESIDENCIAIS;
– AMBIENTES DO TIPO POUSADA.

Guarde estas instruções.
A Fratelli Guzzini não se responsabiliza por quaisquer danos causados pelo uso incorreto ou inadequado do aparelho.Como os resíduos de fabrico ou óleo podem permanecer na torradeira ou no elemento de aquecimento interior, é comum que um odor desagradável seja libertado na primeira utilização. Assim, para eliminar este odor, antes de tostar a primeira fatia de pão, recomendamos vivamente a utilização do aparelho durante dois ciclos vazios à temperatura máxima de tostagem, seguindo as instruções abaixo.

FUNCIONAMENTO
O aparelho pode ser utilizado em três modos:
- para reaquecer pão, na GRADE DE AQUECIMENTO REMOVÍVEL (1);
- para tostar pão, que é depois ejetado da TORRADEIRA (2). Neste caso, o pão deve ter no mínimo 8x8cm e no máximo 10x10cm (pão de forma);
- para preparar sanduíches; neste caso, utilize a ALAVANCA DE TOSTAGEM (9), que fecha facilmente com um clique e cuja abertura de 180° facilita a inserção e a remoção da sanduíche. As fatias de pão podem ter no máximo 10x10cm, sejam elas sandes ou fatias individuais. Não encha demasiado o interior da torrada.
Os pães irregulares ou redondos só podem ser tostados no AQUECEDOR DE PÃO REMOVÍVEL (1). Quando utilizar o AQUECEDOR DE PÃO REMOVÍVEL (1), ajuste o BOTÃO DE CONTROLO DE TORRADURA (3) para a posição 1.
Quando utilizar apenas uma torradeira, reduza o nível de torrada.
Nota: Certifique-se de que a BANDEJA DE MIGALHAS (4) está correctamente posicionada antes de utilizar.

Ligue o cabo de alimentação à tomada.
Ajuste o botão de controlo de torradas para o nível desejado. Existem 7 níveis de torrada disponíveis. Para obter um nível normal de torrada, pode começar por ajustar o nível 3 ou 4.
Em uso contínuo, a última fatia ficará mais torrada do que a anterior.
Pressione a ALAVANCA (8) verticalmente para baixo até ficar na posição correta; o indicador CANCELAR (5) acenderá e a torrada começará. Assim que o pão estiver torrado na cor predefinida, a ALAVANCA (8) subirá automaticamente e poderá remover o pão facilmente.
Nota: A ALAVANCA (8) só pode ser bloqueada quando o aparelho estiver ligado à tomada.

NOTA: Durante o processo de tostagem, também pode observar a cor da tosta. Se estiver satisfeito com a tostagem, prima o botão CANCELAR (5) para cancelar a operação a qualquer momento. Nunca levante a ALAVANCA (8) no carrinho para cancelar o processo de tostagem.

Se o pão tiver sido retirado do frigorífico, ajuste o BOTÃO DE CONTROLO DO NÍVEL DE TOSTAGEM (3) para o nível pretendido. Pressione a ALAVANCA (8) na vertical para baixo até ficar na posição correta e, em seguida, pressione o botão DESCONGELAR (6); a luz indicadora DESCONGELAR (6) acenderá. Neste modo, o pão será tostado até ao nível desejado.
Para reaquecer a torrada fria, pressione a ALAVANCA (8) na vertical para baixo até ficar na posição correta e, em seguida, pressione o botão REAQUECER (7); a luz indicadora REAQUECER acenderá. Neste modo, o tempo de tostagem é fixo; quando o tempo expirar, a pega do carrinho levantar-se-á automaticamente e o processo de reaquecimento terminará.

AVISO

1. Remova toda a embalagem de proteção antes de tostar.
Aviso – Perigo de Asfixia! Os materiais da embalagem não são brinquedos e podem representar um risco de asfixia para as crianças. Mantenha sempre todos os materiais da embalagem fora do alcance das crianças.
2.Se a torradeira começar a deitar fumo, prima CANCELAR (5) para parar imediatamente a tostagem.
3.º Evite tostar alimentos com ingredientes extremamente líquidos, como a manteiga.
4. Nunca tente remover o pão preso nas ranhuras sem antes desligar a torradeira da tomada. Tenha cuidado para não danificar o mecanismo interno ou os elementos de aquecimento ao retirar o pão.
5. A RANHURA PARA PÃO (5) é apenas adequada para tostar fatias de pão normais, com 10x10 cm; os pães com forma irregular ou redondos devem ser tostados no AQUECEDOR DE PÃO REMOVÍVEL (1).
6. Para obter uma cor uniforme, recomendamos que aguarde pelo menos 30 segundos entre os ciclos de tostagem para que o controlo de cor seja reiniciado automaticamente.

LIMPEZA E MANUTENÇÃO

Lave o produto antes de utilizar, seguindo cuidadosamente as instruções abaixo.
Desligue o aparelho da tomada antes de limpar. Antes de realizar qualquer limpeza, retire a ficha da tomada e deixe o aparelho arrefecer completamente.
Após o arrefecimento, limpe a parte exterior com um pano macio e seco; nunca utilize polidor de metais.
Não utilize solventes ou produtos abrasivos, escovas duras ou objetos metálicos ou pontiagudos durante a limpeza. Os solventes são prejudiciais para a saúde e podem danificar as peças de plástico; esponjas e produtos abrasivos podem riscar as superfícies.
Remova o tabuleiro de migalhas na parte inferior da torradeira utilizando a pega e esvazie-a. Se a torradeira for utilizada com frequência, retire as migalhas de pão acumuladas pelo menos uma vez por semana. Certifique-se de que o tabuleiro de migalhas está completamente fechado antes de voltar a utilizar a torradeira.
Remova todos os acessórios usados e o tabuleiro de migalhas. Os acessórios e o tabuleiro de migalhas podem ser colocados de molho em água com detergente neutro.
Limpe a parte exterior do aparelho utilizando um pano macio e ligeiramente húmido.
Seque bem todas as peças antes de utilizar ou guardar o aparelho.
Guarde o cabo de alimentação e o aparelho com os seus acessórios, limpos e protegidos da luz solar, num local fresco e seco, na embalagem original. Quando não estiver a ser utilizado ou armazenado, o cabo de alimentação pode ser enrolado sob a base da torradeira.

Informações de higiene:

Para evitar a proliferação de germes nocivos, todas as partes do aparelho devem ser cuidadosamente limpas após cada utilização.
Certifique-se sempre de que não existem resíduos de alimentos no aparelho e nos seus acessórios.
De tempos a tempos, utilize um desinfetante não agressivo. Aplique-o com um pano macio e limpe cuidadosamente o exterior e os acessórios do aparelho.
Mais informações sobre desinfeção estão disponíveis em lojas de produtos naturais e supermercados.
O fabricante reserva-se o direito de efetuar alterações técnicas e/ou estéticas a qualquer momento por motivos de produção ou comerciais.

INSTRUÇÕES DE DESCARTE APÓS O FIM DA VIDA ÚTIL
INSTRUÇÕES PARA O DESCARTE CORRETO DO PRODUTO DE ACORDO COM A DIRETIVA EUROPEIA 2012/19/UE e alterações subsequentes.

No final da sua vida útil, o produto não deve ser descartado com o lixo comum. Pode ser levado a centros de recolha de resíduos designados, estabelecidos pelas autoridades locais, ou a revendedores que ofereçam este serviço. A eliminação separada de um aparelho ajuda a prevenir potenciais consequências negativas para o ambiente e para

a saúde humana resultantes da eliminação inadequada e permite a recuperação dos materiais de que é feito, resultando numa poupança significativa de energia e de recursos. Para realçar a obrigatoriedade do descarte separado dos aparelhos, o produto está marcado com um caixote do lixo com uma cruz.

CONDIÇÕES GERAIS DE GARANTIA

Fratelli Guzzini S.p.A. u.s. Este aparelho tem uma garantia de 24 meses a partir da data de compra contra defeitos de fabrico e de materiais. A garantia não cobre danos acidentais, utilização indevida ou negligência (leia atentamente as instruções que acompanham o produto), desgaste normal ou pequenos defeitos que tenham um efeito insignificante no valor ou na função do produto. A garantia será anulada se o produto tiver sido modificado ou reparado por pessoas não autorizadas.

COMO PROCEDER EM CASO DE PEDIDO DE ASSISTÊNCIA

Guarde o comprovativo de compra do produto (comprovativo de compra para compras em loja física ou outra documentação para compras online ou promocionais).

Guarde a embalagem do produto, pois irá protegê-lo caso seja necessário transportá-lo para a assistência técnica.

Para os serviços de garantia adquiridos num Ponto de Venda (POS), o cliente é responsável pela devolução do produto ao PDV. O cliente deverá devolver o produto limpo e embalado na sua embalagem original ou numa embalagem alternativa para evitar danos durante o transporte. O cliente deve também fornecer o comprovativo de compra para demonstrar o direito à garantia. O ponto de venda verifica a validade da garantia e envia o pedido de aprovação, utilizando o formulário adequado, devidamente preenchido e acompanhado de uma cópia do comprovativo de compra, para a Fratelli Guzzini (Serviço de Apoio ao Cliente) para o endereço de e-mail (info@fratelliguzzini.com).

Após a aprovação pela Fratelli Guzzini, que em alguns casos pode exigir a devolução do produto à Fratelli Guzzini, o ponto de venda substituirá o produto ou componente defeituoso.

Para outras modalidades de venda (por exemplo, comércio eletrónico ou ofertas promocionais), o Cliente deverá contactar o Gestor de Vendas (GDV) a quem foi efetuada a compra, juntamente com o documento comprovativo da data de entrega, para demonstrar o direito à garantia. O GDV verifica a validade da garantia e envia o pedido de aprovação, utilizando o formulário adequado, devidamente preenchido e acompanhado de uma cópia do comprovativo de compra, para a Fratelli Guzzini (Serviço de Apoio ao Cliente) para o endereço de e-mail (info@fratelliguzzini.com). Após aprovação da Fratelli Guzzini, que em alguns casos poderá exigir a devolução do produto à Fratelli Guzzini, o produto ou componente defeituoso será substituído.

O suporte técnico de primeiro nível (esclarecimentos sobre a funcionalidade do produto e procedimentos de gestão da garantia) está disponível contactando um representante do Serviço de Apoio ao Cliente da Fratelli Guzzini através do e-mail info@fratelliguzzini.com.

CN

烤面包机

Guzzini 小家电符合现行电器安全标准和法律规定。
购买须知
产品购买时，将采用特制包装盒包装。

包装内含：
1 台烤面包机，1 本使用说明书。

请检查包装盒和产品是否完好无损，以及是否缺少任何部件。如有任何部件缺失或损坏，请在尝试安装前立即联系您的零售商。
使用产品前，请仔细阅读本使用说明书，并妥善保管以备日后参考。

一般安全警告
请阅读所有说明。
包装材料绝对不能放在儿童可触及的地方，因为它们可能造成危险。请勿将包装材料随意丢弃在环境中；请按照相关法规进行处理。
警告 – 窒息危险！包装材料并非玩具，可能对儿童造成窒息危险。请将所有包装材料放在儿童不能触及的地方。
警告 – 触电致死危险！清洁或使用时，请保护电器部件和电源线免受潮湿。切勿将其浸入水中或其他液体中。切勿将其置于流水下冲洗。请勿让其接触滴水或溅水。用微湿的布清洁外部表面。确保水不会进入电器内部。请阅读“产品清洁与保养”部分中的其他说明。
为防止触电，请勿将电源线、插头或烤面包机的任何部件浸入水中或其他液体中。
请勿用湿手或在潮湿的地面上触摸或操作本产品。
警告——小心烫伤！本产品在使用过程中表面和部件会变得非常热。请使用提供的把手和按钮操作本产品。务必让本产品完全冷却。
儿童使用本产品或在儿童附近使用时，必须有成人监护。
连接电器前，请确保铭牌（参见电源底座上的标签）与配电网络匹配。安装必须按照产品使用所在国家/地区的现行法规，并遵循制造商的说明，由合格人员或已阅读本说明手册的人员进行。

不使用时、雷雨天气、发生故障时、连接或拆卸附件前以及进行任何清洁操作前，请务必将电器从电源插座上拔下。
请勿将电器与外部定时器或遥控系统一起使用。
请勿使用电源线或插头损坏或处于异常状态的电器。如果电源线损坏，必须由合格人员更换，以避免发生危险。
请勿让电源线悬垂在桌子或台面的边缘，或接触高温表面。
请将电器放置在平坦的水平面上。请勿将电器放置在燃气灶或电炉上或附近，或放置在高温烤箱内。
请仅按照本说明手册中的描述，将电器用于其预期用途。任何其他用途或误用都可能造成危险。Fratelli Guzzini 对因不当使用造成的损坏不承担任何责任。
请勿将大型物品、锡箔包装或餐具放入烤面包机，否则可能引起火灾或触电。
面包可能会烤焦；因此，请勿在窗帘或其他易燃物品附近或下方使用烤面包机；使用时务必小心。
使用非制造商推荐的配件可能会造成人身伤害。
请勿在烤面包机工作时尝试取出食物。
烤面包后，请务必小心取出，以免受伤。
本产品配有接地插头。请确保墙壁插座已正确接地。
请勿打开本产品。请勿将任何物体插入本产品的插槽中。请勿将异物连接到本产品或将其遮盖。
本产品可供8岁及以上儿童以及身体、感官或精神能力下降或缺乏经验和知识的人士使用，前提是他们在成人监督下使用，或已接受安全使用指导并了解相关危险。儿童不得玩耍本产品。除非年满8岁且有成人监督，否则儿童不得进行清洁和维护。
请将本产品及其电源线放在8岁以下儿童无法触及的地方。
在儿童附近使用本产品时，请格外注意。确保本产品不会意外落入儿童手中。操作过程中请勿让本产品无人看管。
使用烤面包机时，请勿使用小于8x8厘米的面包片，以免取出面包片时烫伤。
由于周围空气温度的影响，烤面包机的边缘可能会随着时间的推移而略微泛黄。
请勿在户外使用本产品。
本产品仅限在干燥环境中使用，切勿在户外使用。
本产品适用于家庭及类似场所，例如：
– 商店、办公室及其他工作场所的员工厨房；
– 农家乐；
– 酒店、汽车旅馆及其他住宿场所的客人；
– 民宿等场所。

请妥善保管本说明书。
Fratelli Guzzini 对因不当或不合理使用本产品造成的任何损坏概不负责。

由于烤面包机或内部加热元件中可能残留生产过程中产生的油渍或油脂，因此首次使用时散发出异味属于正常现象。因此，为了消除异味，我们强烈建议您在烘烤第一片面包之前，按照以下说明，使用本产品以最高烘烤温度空转两次。

操作方法
本产品有三种使用模式：
- 加热面包：使用可拆卸加热架 (1)；
- 烘烤面包：烘烤完成后，面包将从烤面包机 (2) 中弹出。在这种情况下，面包尺寸最小为 8x8 厘米，最大为 10x10 厘米（三明治面包）；
- 制作三明治：使用烘烤拨杆 (9)，该拨杆可轻松咔嗒一声关闭，其 180° 的开口设计方便放入和取出三明治。面包片最大尺寸为 10x10 厘米，无论是三明治还是单片面包。请勿将面包片塞得太满。
不规则形状或圆形面包只能在可拆卸面包保温架 (1) 上烘烤。使用可拆卸面包保温架 (1) 时，请将烘烤程度控制旋钮 (3) 设置为位置 1。
使用单个烤面包机时，请降低烘烤程度。
注意：使用前请确保碎屑盘 (4) 已正确放置。
将电源线插入电源插座。
将烘烤程度控制旋钮设置为所需的烘烤程度。共有 7 个烘烤程度可供选择。要达到正常的烘烤程度，您可以从 3 或 4 级开始设置。
连续烘烤时，最后一片面包的烘烤程度会比前一片更深。
向下垂直按下控制杆 (8) 直至其正确位置；取消指示灯 (5) 将亮起，烘烤开始。面包烘烤至预设颜色后，控制杆 (8) 将自动抬起，您可以轻松取出面包。
注意：只有当电器插上电源时，才能锁定控制杆（8）。
注意：烘烤过程中，您可以观察面包的颜色。如果您对烘烤程度满意，可以随时按下取消按钮 (5) 来停止烘烤。切勿通过抬起推车上的控制杆 (8) 来取消烘烤过程。
如果面包已从冰箱取出，请将烘烤程度控制旋钮 (3) 设置为所需程度。向下垂直按下控制杆 (8) 直至其位置正确，然后按下解冻按钮 (6)；解冻指示灯 (6) 将亮起。在此模式下，面包将烘烤至所需程度。
要重新加热冷的吐司，请向下垂直按下控制杆 (8) 直至其位置正确，然后按下重新加热按钮 (7)；重新加热指示灯将亮起。在此模式下，烘烤时间固定；时间到后，推车把手将自动抬起，结束重新加热过程。

警告

1. 烘烤前请移除所有保护性包装。
警告 – 窒息危险！包装材料并非玩具，可能对儿童造成窒息危险。请务必将所有包装材料放在儿童接触不到的地方。
2. 如果烤面包机开始冒烟，请立即按下“取消”键 (5) 停止烘烤。
3. 避免烘烤含有大量液体成分的食物，例如黄油。
4. 切勿在未拔掉烤面包机电源插头的情况下尝试取出卡在烤槽中的面包。取出面包时，请小心操作，以免损坏内部机械装置或加热元件。
5. 面包槽 (5) 仅适用于烘烤尺寸为 10x10 厘米的普通面包片；形状不规则或圆形面包应在可拆卸面包保温架 (1) 上烘烤。
6. 为获得均匀的烘烤效果，建议每次烘烤之间至少等待 30 秒，以便颜色控制自动重置。

清洁和保养

使用前请清洗产品，并仔细遵循以下说明。
清洁前请拔掉电源插头。
进行任何清洁前，请先拔掉电源插头，并让产品完全冷却。
烤面包机冷却后，用柔软的干布擦拭外部；切勿使用金属抛光剂。
清洁时，请勿使用溶剂、研磨剂、硬刷、金属或尖锐物品。溶剂有害健康，并可能损坏塑料部件；海绵和研磨剂会刮伤表面。
使用把手取出烤面包机底部的碎屑盘并清空。如果烤面包机经常使用，请至少每周清理一次积聚的面包屑。再次使用烤面包机前，请确保碎屑盘完全关闭。
取下所有用过的配件和碎屑盘。配件和碎屑盘可以浸泡在含有少量温和洗洁精的水中。
用柔软的微湿布清洁产品外部。
使用或存放本产品前，请务必将所有部件彻底擦干。

请将电源线、本产品及其配件清洁后，存放于阴凉干燥处，并置于原包装盒内，避免阳光直射。
不使用或存放时，可将电源线缠绕在烤面包机底部。
卫生信息：
为防止有害细菌滋生，每次使用后均应彻底清洁本产品的所有部件。
务必确保本产品及其配件上无食物残渣。
可定期使用温和的消毒剂。用软布蘸取消毒剂，彻底清洁本产品的外部和配件。
更多消毒信息，请咨询保健食品店或杂货店。
制造商保留因生产或商业原因随时进行技术和/或外观更改的权利。

报废处置说明
本产品报废处置说明符合欧盟指令 2012/19/EU 及其后续修订案的规定。
产品报废后，不得与生活垃圾一同丢弃。您可以将其送至当地政府指定的垃圾收集中心，或送至提供此项服务的零售商处。单独处置电器有助于防止因不当处置而对环境和人类健康造成潜在的负面影响，并可回收利用其制造材料，从而显著节约能源和资源。为强调单独处置电器的义务，产品上标有带叉的带轮垃圾桶标志。

一般保修条款

Fratelli Guzzini S.p.A. u.s. 本电器自购买之日起享有 24 个月的保修期，保修范围涵盖工艺和材料缺陷。本保修不涵盖意外损坏、不当使用或疏忽（请仔细阅读产品随附的使用说明）、正常磨损或对产品价值或功能影响甚微的轻微缺陷。如果产品被未经授权的人员改装或维修，则保修失效。
如何申请帮助
请保留产品购买收据（店内购买需提供购买收据，电商购买或促销购买需提供其他凭证）。
请保留产品包装，以便在需要技术支持时保护产品。
对于在销售点 (POS) 购买的保修服务，客户负责将产品退回销售点。客户必须将产品清洁后，使用原包装或替代包装退回，以防止运输过程中损坏。客户还必须提供购买凭证以证明其享有保修权益。销售点 (POS) 会核实保修的有效性，并使用填写完整的相应表格（附上购买凭证副本）将审批申请发送至 Fratelli Guzzini 客户服务部（邮箱地址：info@fratelliguzzini.com）。
Fratelli Guzzini 批准后（某些情况下可能需要将产品退回 Fratelli Guzzini），销售点 (POS) 将更换损坏的产品或部件。

对于其他销售方式（例如电子商务或促销活动），客户必须联系购买产品的销售经理 (GDV)，并提供交货日期证明文件，以证明其享有保修权益。销售经理 (GDV) 会核实保修的有效性，并使用填写完整的相应表格（附上购买凭证副本）将审批申请发送至 Fratelli Guzzini 客户服务部（邮箱地址：info@fratelliguzzini.com）。经 Fratelli Guzzini 批准后（某些情况下可能需要将产品退回 Fratelli Guzzini），我们将更换有缺陷的产品或部件。

如需一级帮助台支持（产品功能和保修管理流程方面的说明），请发送电子邮件至 info@fratelliguzzini.com 联系 Fratelli Guzzini 客户服务代表。

guzzini

Sous Chef

FRATELLI GUZZINI S.P.A. u.s.
C.da Mattonata, 60
62019 Recanati MC Italy
info@fratelliguzzini.com
www.guzzini.com

Rev . 00